Montageanleitung AX-Booster Set

Stand: 27.10.2026 · EPS Vertriebs GmbH

Lieferumfang

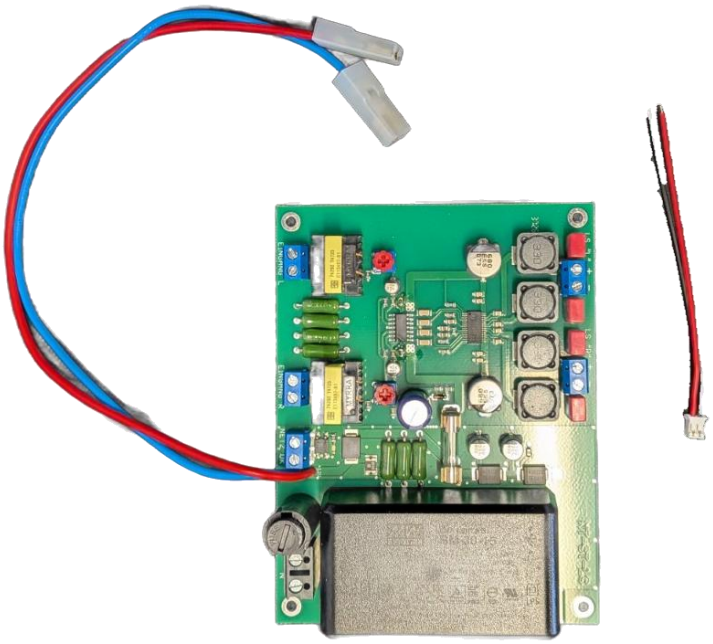

Platine NT-ST-LS mit Anschlusskabeln

Pos.	Teil	Menge	Hinweis
1	Platine AX-Booster mit Netzteil und Audioverstärker	1	
2	Anschlusskabel rot/blau mit Flachsteckhülsen	1	Anschluss Akku
3	Kabel rot/schwarz mit 2-poligem Stecker	1	Anschluss an Lautsprecherausgang Speakerphone
4	Ajax Speakerphone	1	
5	IP66-Gehäuse 302515	1	
6	12V Akku SA214-2.6Ah	1	

Sicherheitshinweise

Die Platine arbeitet mit 230 V Netzspannung. Montage und Anschluss nur durch eine Elektrofachkraft.

- Vor allen Arbeiten Netzspannung abschalten und Akku abklemmen.
- Nur im geschlossenen Gehäuse betreiben.
- Sicherungswerte, nur Original-Ersatzsicherungen

Anschlüsse

Die Platine hat zwei getrennte Kanäle. Eingang 1 gibt sein Signal nur auf Ausgang 1. Eingang 2 gibt sein Signal nur auf Ausgang 2.

Kanal	Eingang		Ausgang	Farbe im Bild
Kanal 1	Eingang 1 (EINGANG L)	→	nur Ausgang 1	rot
Kanal 2	Eingang 2 (EINGANG R)	→	nur Ausgang 2	blau

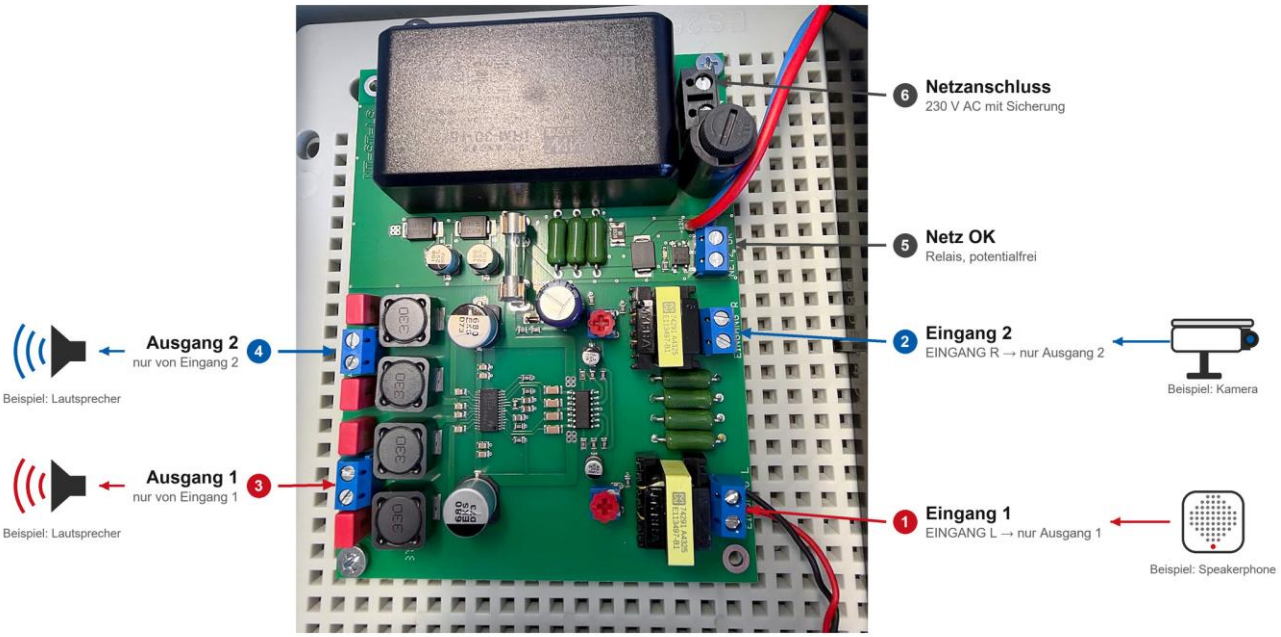

Anschlüsse der Platine NT-ST-LS, nummeriert 1 bis 6. Kanal 1 rot, Kanal 2 blau.

Nr.	Anschluss	Beschriftung auf der Platine	Anschließen an	Beschreibung
1	Eingang 1	EINGANG L	Speakerphone	Gibt das Signal nur auf Ausgang 1. z.b. Lautsprecher 8 Ohm
2	Eingang 2	EINGANG R	Kamera	Gibt das Signal nur auf Ausgang 2. z.b. Lautsprecher 8 Ohm
3	Ausgang 1	LS L + -	Lautsprecher	Wird nur von Eingang 1 angesteuert.
4	Ausgang 2	LS R + -	Lautsprecher	Wird nur von Eingang 2 angesteuert.
5	Netz OK	NETZ OK	Relaisausgang NC	Potentialfreier Relaiskontakt. Fällt ab, wenn die 230 V Netzspannung ausfällt.
6	Netzanschluss	L / N, Sicherungshalter	230 V AC	

Auf der Platine sind noch 2 Potis. Diese regeln jeweils die Ausgangsleistung.

Montage im Gehäuse

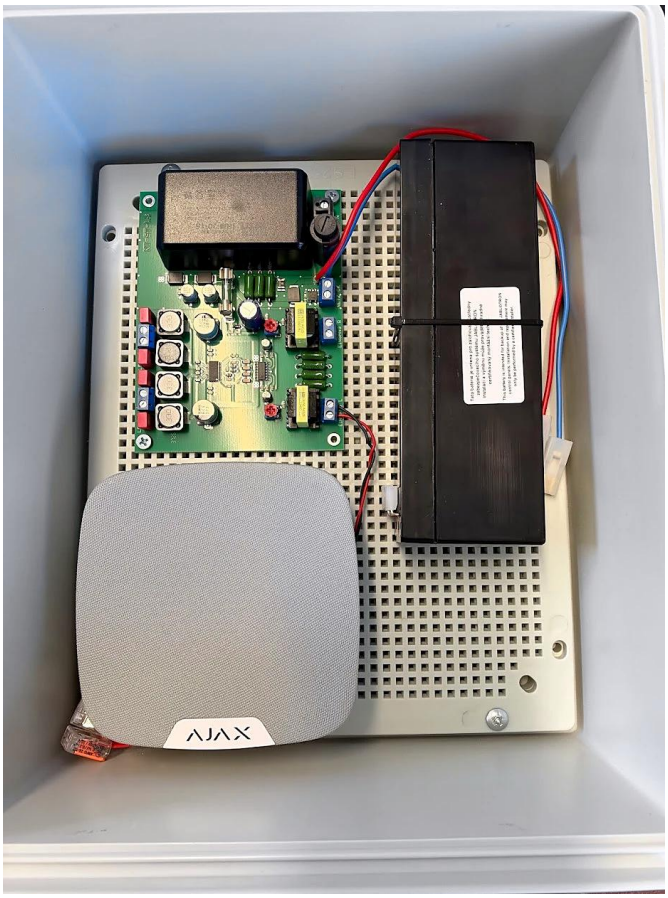

NT-ST-LS im Gehäuse mit Akku und Ajax-Sirene

1. Gehäuse öffnen, Montageplatte vorbereiten.
2. Ein Loch ins Gehäuse machen und mit beigelegten PG Verschraubungen die Einführung für 230V und Lautsprecher vorbereiten.
3. Platine mit Schrauben auf der Montageplatte befestigen, Position wie im Bild.
4. Akku einsetzen und mit Kabelbinder sichern.
5. Speakerphone aufschrauben und Kabel rot/schwarz an Lautsprecherausgang stecken
6. Kleines Loch ins Gehäuse (Speakerphone) bohren als Kabelauslass.
7. Speakerphone an Eingang 1 L anschließen. (ggf. Kabel verlängern)
8. Lautsprecher an Ausgang 1 (z.B. Druckkammerlautsprecher 8 Ohm)
9. Störmeldung an Klemme NETZ OK anschließen, zum Beispiel an einen Transmitter von Ajax.
10. 230V an Klemme L/N anschließen.

Inbetriebnahme und Einstellung

1. Netzspannung einschalten
2. Testsignal an Eingang 1 auslösen. Nur der Lautsprecher an Ausgang 1 gibt das Signal aus.
3. Lautstärke mit Poti einstellen
4. Netzspannung kurz abschalten. Das Relais an NETZ OK fällt ab.
5. Betrieb im Akkumodus testen
6. Wenn ok, dann Netzspannung wieder einschalten
7. FERTIG!

Technische Daten

Merkmal	Wert
Netzspannung	230 V AC
Internes Netzteil	15 V DC, 30 W
Pufferakku	12 V
Ruhestrom aus Akku	ca. 25 mA
Ausgangsleistung je Kanal	15 W bei 16 V, 10 W bei 13 V
Anzahl Eingänge / Ausgänge	2 / 2
Kanalzuordnung	Eingang 1 nur auf Ausgang 1, Eingang 2 nur auf Ausgang 2
Meldeausgang NETZ OK	Relais, potentialfrei, fällt bei Netzausfall ab
Betriebstemperatur	−30 bis +85 °C