# DATENBLATT

## RJ45 Patchkabel Cat.6A S/FTP TPE Cat.7 Rohkabel superflex rot 1m

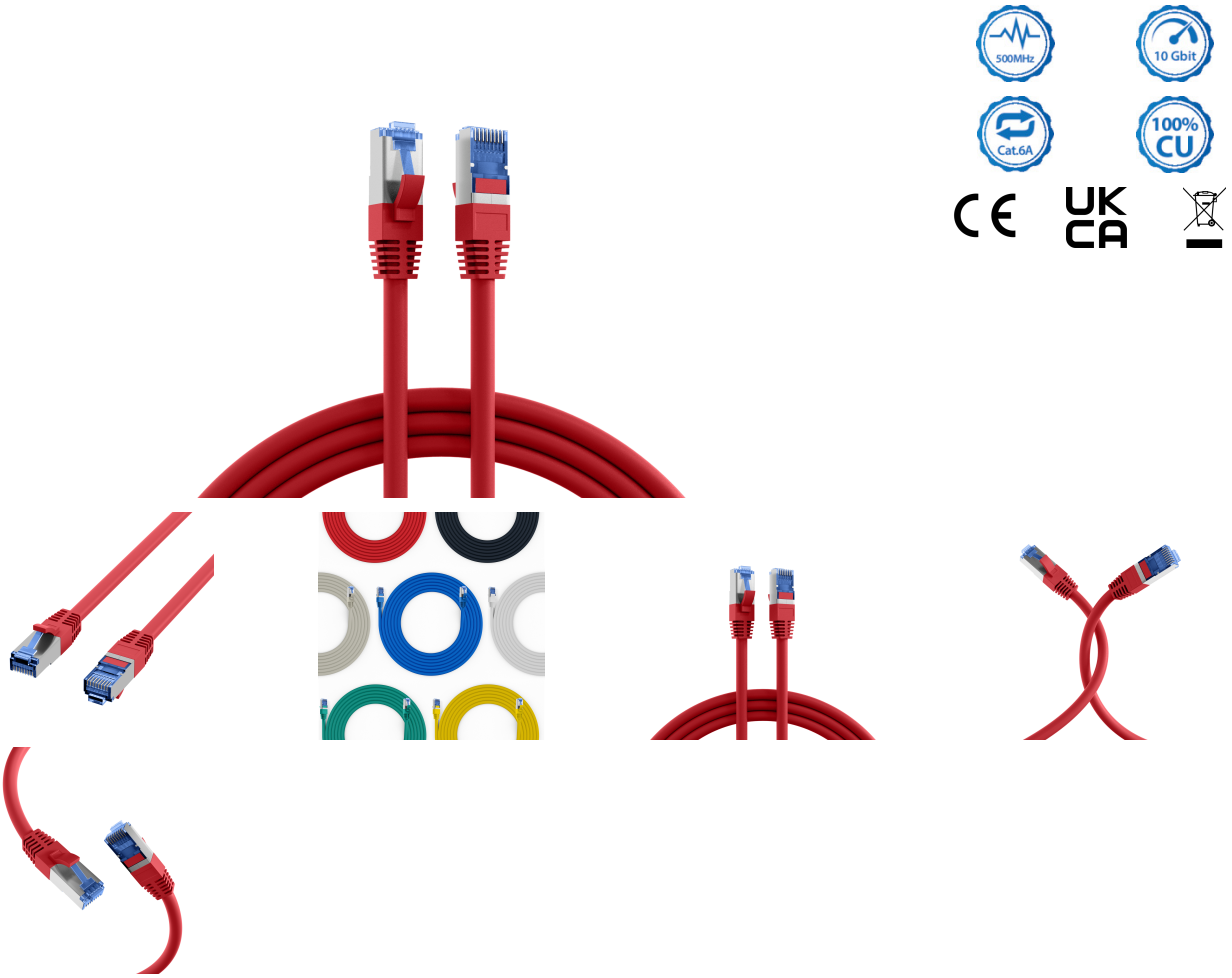

### Beschreibung

RJ45 Patchkabel Cat.6A S/FTP TPE Cat.7 Rohkabel superflex

Das Cat.6A (IEC) Patchkabel erfüllt die Anforderungen für 10Gbit Ethernet und hat vergoldete Kontakte.

Technische Produkteigenschaften
- Cat.6A (IEC)
- S/FTP Kabel mit AWG26/7
- Mantelmaterial aus halogenfreiem TPE/LSZH
- Brandschutz: flammwidrig, halogenfrei, raucharm
- Steckverbindung: RJ45 auf RJ45
- Mit Rasthebelschutz

**Dieses Datenblatt wurde maschinell am 18-03-2024 erzeugt. Technische Änderungen vorbehalten.**

EFB-Elektronik GmbH
Striegauer Straße 1
33719 Bielefeld

fon: +49 521 40 41 8-0
fax: +49 521 40 41 8-50

info@efb-elektronik.de
www.efb-elektronik.de

WIR SORGEN FÜR VERBINDUNG
WE CARE FOR CONNECTION

# DATENBLATT

## RJ45 Patchkabel Cat.6A S/FTP TPE Cat.7 Rohkabel superflex rot 1m

• Besitzt vergoldete Kontakte

Der Mantel des geschirmten Patchkabels besteht aus halogenfreiem TPE/LSZH Material und besitzt einen Längenaufdruck auf der Tülle. Zusätzlich bietet das Kabel die Option zur Stromversorgung durch PoE nach IEEE802.3af, PoE+ nach IEEE802.3at und 4PPoE nach IEEE802.3bt.

Die Belegung der blauen RJ45-Stecker erfolgt nach TIA/EIA 568B und ist 1:1. Geeignet für den erweiterten Temperaturbereich -20 – 75 °C.

Das Ethernet Kabel verfügt über ein Leitermaterial aus Kupfer und eignet sich ideal für den Einsatz in der strukturierten Gebäudeverkabelung, Industrial Ethernet und in Rechenzentren. Der Frequenzbereich ist 500 MHz.

| **Allgemeine Daten** | |
|---|---|
| Steckertyp | RJ45 Standard blau |
| Geeignet für Schutzart (IP) | IP20 |
| Kabeltyp | S/FTP |
| Pinbelegung | 1:1 |
| Rasthebelschutz | Ja |
| Ausführung flammwidrig | Ja |
| Ausführung | Geschirmt |
| Belegung | nach TIA/EIA 568B |
| Einsatzgebiet | Industrial Ethernet |
| Längenaufdruck | Ja |
| Farbe der Knickschutztülle | rot |
| Mantel-Farbe | rot |
| Kategorie | 6A (IEC) |
| Strombelastbarkeit | max. 1 A |
| Knickschutztülle | angespritzt |
| Kontakte | 50 µ" Vergoldet |
| Mantelmaterial | TPE/LSZH |
| Halogenfrei | Ja |

| **Mechanische Eigenschaften** | |
|---|---|
| Schirmkontaktierung | 360° Schirmbefestigung |
| Steckzyklen | ≥750 |
| Biegeradius | >32,5 mm |

**Kabelaufbau**



EFB-Elektronik GmbH
Striegauer Straße 1
33719 Bielefeld

fon: +49 521 40 41 8-0
fax: +49 521 40 41 8-50

info@efb-elektronik.de
www.efb-elektronik.de

WIR SORGEN FÜR VERBINDUNG
WE CARE FOR CONNECTION

# DATENBLATT

## RJ45 Patchkabel Cat.6A S/FTP TPE Cat.7 Rohkabel superflex rot 1m

| | |
|---|---|
| Rohkabel | Cat.7 |
| Steckverbindertyp Anschluss 2 | RJ45 8(8) |
| Steckverbindertyp Anschluss 1 | RJ45 8(8) |
| Leitermaterial | Kupfer |
| AWG-Querschnitt | 26/7 |
| Kabelkonstruktion | 4x2 |

**Kabelmantel**

| | |
|---|---|
| Außendurchmesser des Kabels | 6,5 mm |
| Halogen frei | nach IEC60754-2 |
| Ölbeständig nach EN 60811-404 | Nein |
| Kabelaufdruck | Cat.6A Patchcord SUPERFLEX S/FTP<br>www.efb-elektronik.de |
| Silikonfrei | Ja |
| Raucharm | nach IEC61034 |

| **Umgebungsbedingungen** | |
|---|---|
| Temperaturbereich | -20 – 75 °C |

| **Elektrische Eigenschaften** | |
|---|---|
| Widerstandsunsymmetrie | 2 % |
| Schleifenwiderstand | 284 Ω/km |
| Leiterwiderstand DC | 142 Ω/km |
| NVP-Wert | - % |
| Prüfspannung | 1000 (V DC, 1min) Ader/Ader und Ader/Schirm |
| Kontaktwiderstand | 30 mΩ |
| POE Klasse | PoE+ nach IEEE802.3at |
| Betriebs-/Bemessungsspannung | max. 50 V DC |
| Isolationswiderstand | 100 MΩ |
| Impedanz | 100 ±25 Ω |

| **Übertragungstechnische Eigenschaften** | |
|---|---|
| Übertragung | 10Gbit |
| Bandbreite | 500MHz |



EFB-Elektronik GmbH
Striegauer Straße 1
33719 Bielefeld

fon: +49 521 40 41 8-0
fax: +49 521 40 41 8-50

info@efb-elektronik.de
www.efb-elektronik.de

WIR SORGEN FÜR VERBINDUNG
WE CARE FOR CONNECTION

# DATENBLATT

## RJ45 Patchkabel Cat.6A S/FTP TPE Cat.7 Rohkabel superflex rot 1m

| Normen, Zulassungen, Zertifizierungen | |
|---|---|
| Verkabelungsstandard | EN50173 |
| Ölbeständig nach EN 60811-2-1 | Nein |
| Steckverbinder | IEC 60603-7-51 |

### Verfügbare Varianten

| ArtNr. | Bezeichnung | Länge | Längentoleranz |
|---|---|---|---|
| K5525FRT.0,15 | RJ45 Patchkabel Cat.6A S/FTP TPE Cat.7 Rohkabel superflex rot 0,15m | 0,15 m | ±5 % |
| K5525FRT.0,25 | RJ45 Patchkabel Cat.6A S/FTP TPE Cat.7 Rohkabel superflex rot 0,25m | 0,25 m | ±5 % |
| K5525FRT.0,5 | RJ45 Patchkabel Cat.6A S/FTP TPE Cat.7 Rohkabel superflex rot 0,5m | 0,5 m | ±5 % |
| K5525FRT.1 | RJ45 Patchkabel Cat.6A S/FTP TPE Cat.7 Rohkabel superflex rot 1m | 1,0 m | ±5 % |
| K5525FRT.1,5 | RJ45 Patchkabel Cat.6A S/FTP TPE Cat.7 Rohkabel superflex rot 1,5m | 1,5 m | ±5 % |
| K5525FRT.2 | RJ45 Patchkabel Cat.6A S/FTP TPE Cat.7 Rohkabel superflex rot 2m | 2,0 m | ±5 % |
| K5525FRT.3 | RJ45 Patchkabel Cat.6A S/FTP TPE Cat.7 Rohkabel superflex rot 3m | 3,0 m | ±5 % |
| K5525FRT.5 | RJ45 Patchkabel Cat.6A S/FTP TPE Cat.7 Rohkabel superflex rot 5m | 5,0 m | ±5 % |
| K5525FRT.7,5 | RJ45 Patchkabel Cat.6A S/FTP TPE Cat.7 Rohkabel superflex rot 7,5m | 7,5 m | ±5 % |
| K5525FRT.10 | RJ45 Patchkabel Cat.6A S/FTP TPE Cat.7 Rohkabel superflex rot 10m | 10,0 m | ±5 % |
| K5525FRT.15 | RJ45 Patchkabel Cat.6A S/FTP TPE Cat.7 Rohkabel superflex rot 15m | 15,0 m | ±5 % |
| K5525FRT.20 | RJ45 Patchkabel Cat.6A S/FTP TPE Cat.7 Rohkabel superflex rot 20m | 20,0 m | ±5 % |
| K5525FRT.25 | RJ45 Patchkabel Cat.6A S/FTP TPE Cat.7 Rohkabel superflex rot 25m | 25,0 m | ±5 % |
| K5525FRT.30 | RJ45 Patchkabel Cat.6A S/FTP TPE Cat.7 Rohkabel superflex rot 30m | 30,0 m | ±5 % |

### Zeichnungen

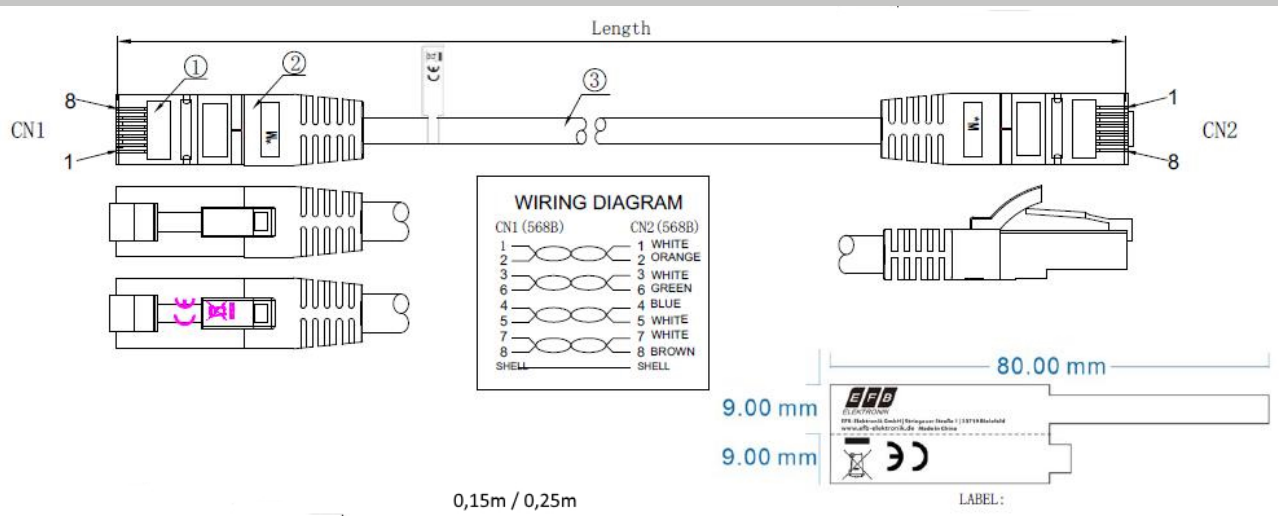

# DATENBLATT

## RJ45 Patchkabel Cat.6A S/FTP TPE Cat.7 Rohkabel superflex rot 1m

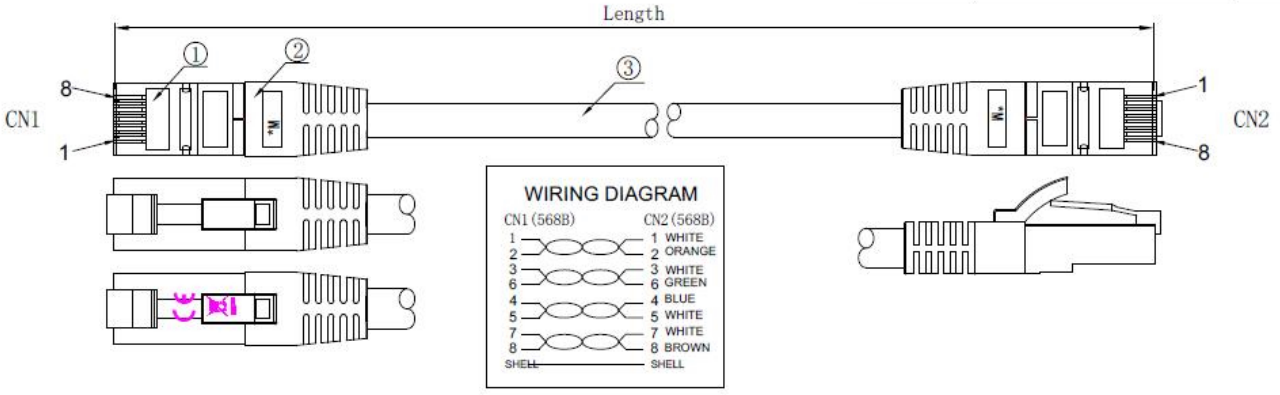




EFB-Elektronik GmbH
Striegauer Straße 1
33719 Bielefeld

fon: +49 521 40 41 8-0
fax: +49 521 40 41 8-50

info@efb-elektronik.de
www.efb-elektronik.de

WIR SORGEN FÜR VERBINDUNG
WE CARE FOR CONNECTION