# DATENBLATT

## RJ45 Patchkabel Cat.6A S/FTP TPE Cat.7 Rohkabel superflex schwarz 0,5m

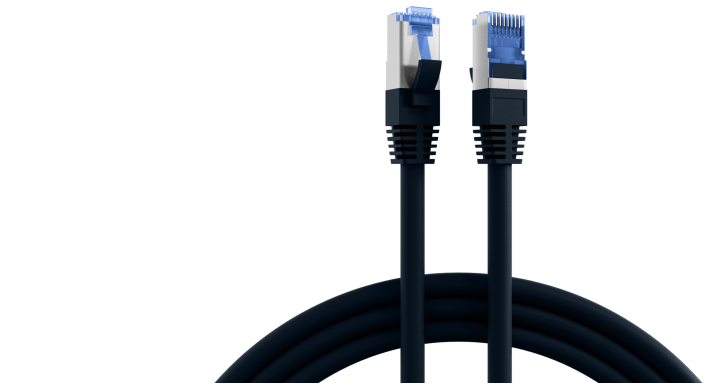









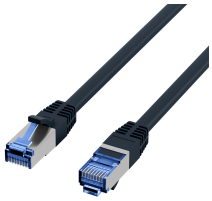

### Beschreibung

RJ45 Patchkabel Cat.6A S/FTP TPE Cat.7 Rohkabel superflex

Das Cat.6A (IEC) Patchkabel besitzt vergoldete Kontakte und ermöglicht als Übertragungsstandard 10Gbit Ethernet.

Technische Produkteigenschaften
- Cat.6A (IEC)
- S/FTP Kabel mit AWG26/7
- Mantelmaterial aus halogenfreiem TPE/LSZH
- Brandschutz: flammwidrig, halogenfrei, raucharm
- Steckverbindung: RJ45 auf RJ45
- Mit Rasthebelschutz



EFB-Elektronik GmbH
Striegauer Straße 1
33719 Bielefeld

fon: +49 521 40 41 8-0
fax: +49 521 40 41 8-50

info@efb-elektronik.de
www.efb-elektronik.de

# DATENBLATT

## RJ45 Patchkabel Cat.6A S/FTP TPE Cat.7 Rohkabel superflex schwarz 0,5m

• Besitzt vergoldete Kontakte

Der Mantel des geschirmten Patchkabels besteht aus halogenfreiem TPE/LSZH Material und hat einen Längenaufdruck auf der Tülle. Zusätzlich bietet das Kabel die Option zur Stromversorgung durch PoE nach IEEE802.3af, PoE+ nach IEEE802.3at und 4PPoE nach IEEE802.3bt.

Die Belegung der blauen RJ45-Stecker ist 1:1 und erfolgt nach TIA/EIA 568B. Passend für den erweiterten Temperaturbereich -20 – 75 °C.

Das LAN Kabel verfügt über ein Leitermaterial aus Kupfer und eignet sich optimal für Applikationen in der strukturierten Gebäudeverkabelung, Industrial Ethernet und in Rechenzentren. Eine Bandbreite von bis zu 500 MHz wird dadurch erzielt.

| **Allgemeine Daten** | |
|---|---|
| Mantel-Farbe | schwarz |
| Steckertyp | RJ45 Standard blau |
| Geeignet für Schutzart (IP) | IP20 |
| Kabeltyp | S/FTP |
| Pinbelegung | 1:1 |
| Rasthebelschutz | Ja |
| Ausführung flammwidrig | Ja |
| Ausführung | Geschirmt |
| Belegung | nach TIA/EIA 568B |
| Einsatzgebiet | Industrial Ethernet |
| Längenaufdruck | Ja |
| Kategorie | 6A (IEC) |
| Strombelastbarkeit | max. 1 A |
| Knickschutztülle | angespritzt |
| Kontakte | 50 µ" Vergoldet |
| Mantelmaterial | TPE/LSZH |
| Halogenfrei | Ja |
| Farbe der Knickschutztülle | schwarz |

| **Mechanische Eigenschaften** | |
|---|---|
| Schirmkontaktierung | 360° Schirmbefestigung |
| Steckzyklen | ≥750 |
| Biegeradius | >32,5 mm |



EFB-Elektronik GmbH
Striegauer Straße 1
33719 Bielefeld

fon: +49 521 40 41 8-0
fax: +49 521 40 41 8-50

info@efb-elektronik.de
www.efb-elektronik.de

WIR SORGEN FÜR VERBINDUNG
WE CARE FOR CONNECTION

# DATENBLATT

## RJ45 Patchkabel Cat.6A S/FTP TPE Cat.7 Rohkabel superflex schwarz 0,5m

| Kabelaufbau | |
|---|---|
| Rohkabel | Cat.7 |
| Steckverbindertyp Anschluss 2 | RJ45 8(8) |
| Steckverbindertyp Anschluss 1 | RJ45 8(8) |
| Leitermaterial | Kupfer |
| AWG-Querschnitt | 26/7 |
| Kabelkonstruktion | 4x2 |

| Kabelmantel | |
|---|---|
| Außendurchmesser des Kabels | 6,5 mm |
| Halogen frei | nach IEC60754-2 |
| Ölbeständig nach EN 60811-404 | Nein |
| Kabelaufdruck | Cat.6A Patchcord SUPERFLEX S/FTP<br>www.efb-elektronik.de |
| Silikonfrei | Ja |
| Raucharm | nach IEC61034 |

| Umgebungsbedingungen | |
|---|---|
| Temperaturbereich | -20 – 75 °C |

| Elektrische Eigenschaften | |
|---|---|
| Widerstandsunsymmetrie | 2 % |
| Schleifenwiderstand | 284 Ω/km |
| Leiterwiderstand DC | 142 Ω/km |
| Prüfspannung | 1000 (V DC, 1min) Ader/Ader und Ader/Schirm |
| Kontaktwiderstand | 30 mΩ |
| POE Klasse | PoE+ nach IEEE802.3at |
| Betriebs-/Bemessungsspannung | max. 50 V DC |
| NVP-Wert | - |
| Isolationswiderstand | 100 MΩ |
| Impedanz | 100 ±25 Ω |

| Übertragungstechnische Eigenschaften | |
|---|---|
| Übertragung | 10Gbit |
| Bandbreite | 500MHz |



EFB-Elektronik GmbH
Striegauer Straße 1
33719 Bielefeld

fon: +49 521 40 41 8-0
fax: +49 521 40 41 8-50

info@efb-elektronik.de
www.efb-elektronik.de

WIR SORGEN FÜR VERBINDUNG
WE CARE FOR CONNECTION

# DATENBLATT

## RJ45 Patchkabel Cat.6A S/FTP TPE Cat.7 Rohkabel superflex schwarz 0,5m

| Normen, Zulassungen, Zertifizierungen | |
|---|---|
| Verkabelungsstandard | EN50173 |
| Ölbeständig nach EN 60811-2-1 | Nein |
| Steckverbinder | IEC 60603-7-51 |

### Verfügbare Varianten

| ArtNr. | Bezeichnung | Länge | Längentoleranz |
|---|---|---|---|
| K5525FSW.0,15 | RJ45 Patchkabel Cat.6A S/FTP TPE Cat.7 Rohkabel superflex schwarz 0,15m | 0,15 m | ±5 % |
| K5525FSW.0,25 | RJ45 Patchkabel Cat.6A S/FTP TPE Cat.7 Rohkabel superflex schwarz 0,25m | 0,25 m | ±5 % |
| K5525FSW.0,5 | RJ45 Patchkabel Cat.6A S/FTP TPE Cat.7 Rohkabel superflex schwarz 0,5m | 0,5 m | ±5 % |
| K5525FSW.1 | RJ45 Patchkabel Cat.6A S/FTP TPE Cat.7 Rohkabel superflex schwarz 1m | 1,0 m | ±5 % |
| K5525FSW.1,5 | RJ45 Patchkabel Cat.6A S/FTP TPE Cat.7 Rohkabel superflex schwarz 1,5m | 1,5 m | ±5 % |
| K5525FSW.2 | RJ45 Patchkabel Cat.6A S/FTP TPE Cat.7 Rohkabel superflex schwarz 2m | 2,0 m | ±5 % |
| K5525FSW.3 | RJ45 Patchkabel Cat.6A S/FTP TPE Cat.7 Rohkabel superflex schwarz 3m | 3,0 m | ±5 % |
| K5525FSW.5 | RJ45 Patchkabel Cat.6A S/FTP TPE Cat.7 Rohkabel superflex schwarz 5m | 5,0 m | ±5 % |
| K5525FSW.7,5 | RJ45 Patchkabel Cat.6A S/FTP TPE Cat.7 Rohkabel superflex schwarz 7,5m | 7,5 m | ±5 % |
| K5525FSW.10 | RJ45 Patchkabel Cat.6A S/FTP TPE Cat.7 Rohkabel superflex schwarz 10m | 10,0 m | ±5 % |
| K5525FSW.15 | RJ45 Patchkabel Cat.6A S/FTP TPE Cat.7 Rohkabel superflex schwarz 15m | 15,0 m | ±5 % |
| K5525FSW.20 | RJ45 Patchkabel Cat.6A S/FTP TPE Cat.7 Rohkabel superflex schwarz 20m | 20,0 m | ±5 % |
| K5525FSW.25 | RJ45 Patchkabel Cat.6A S/FTP TPE Cat.7 Rohkabel superflex schwarz 25m | 25,0 m | ±5 % |
| K5525FSW.30 | RJ45 Patchkabel Cat.6A S/FTP TPE Cat.7 Rohkabel superflex schwarz 30m | 30,0 m | ±5 % |

### Zeichnungen

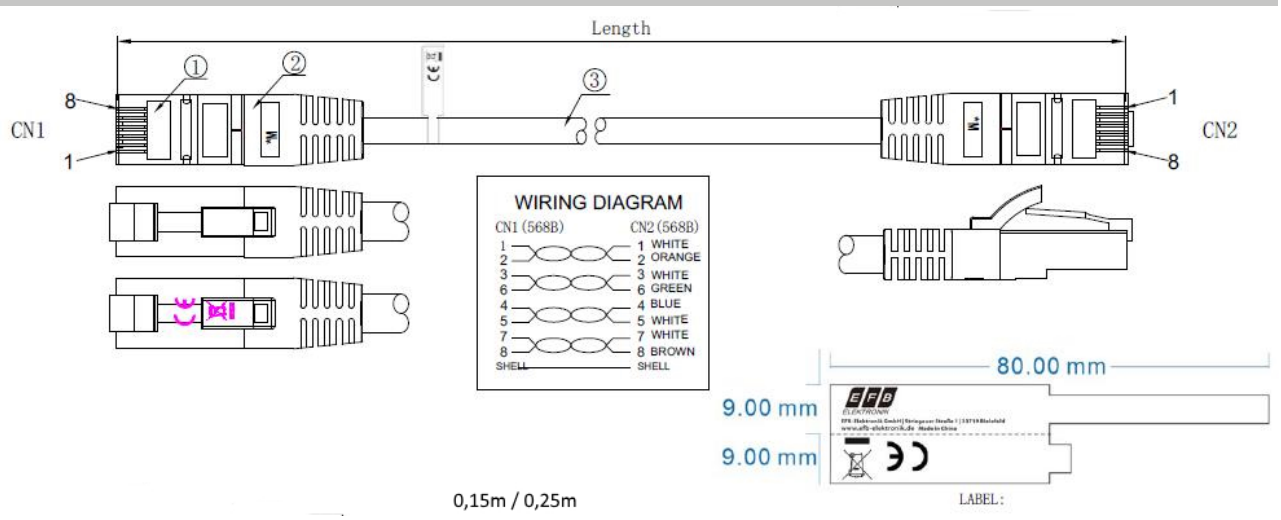


**Dieses Datenblatt wurde maschinell am 18-03-2024 erzeugt. Technische Änderungen vorbehalten.**


EFB-Elektronik GmbH
Striegauer Straße 1
33719 Bielefeld

fon: +49 521 40 41 8-0
fax: +49 521 40 41 8-50

info@efb-elektronik.de
www.efb-elektronik.de


WIR SORGEN FÜR VERBINDUNG
WE CARE FOR CONNECTION

# DATENBLATT

## RJ45 Patchkabel Cat.6A S/FTP TPE Cat.7 Rohkabel superflex schwarz 0,5m

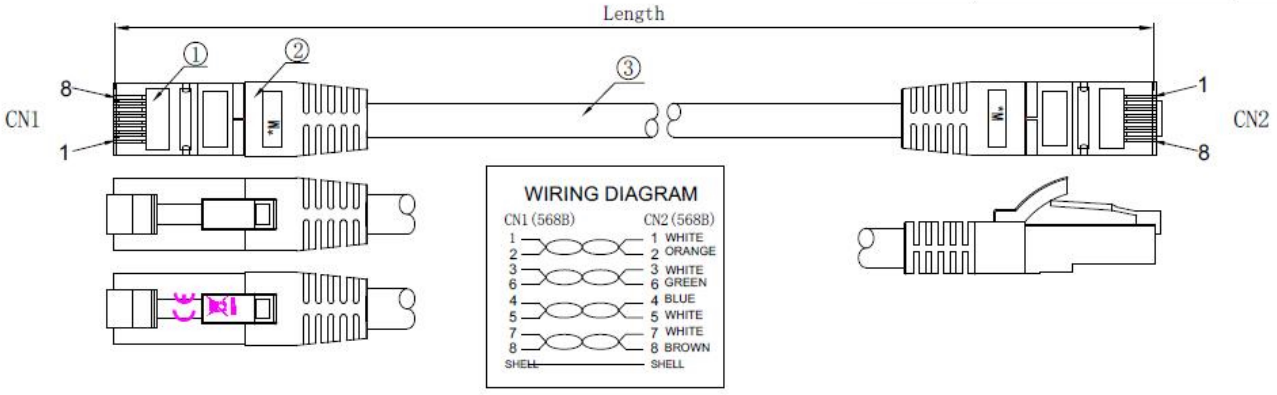




EFB-Elektronik GmbH
Striegauer Straße 1
33719 Bielefeld

fon: +49 521 40 41 8-0
fax: +49 521 40 41 8-50

info@efb-elektronik.de
www.efb-elektronik.de

WIR SORGEN FÜR VERBINDUNG
WE CARE FOR CONNECTION