Curtain Outdoor Jeweller Benutzerhandbuch

Aktualisiert September 23, 2024



Curtain Outdoor Jeweller ist ein drahtloser Vorhang-Bewegungsmelder mit dualer Bewegungserkennungstechnologie für den Innen- und Außenbereich. Der Melder hat einen horizontalen Erfassungswinkel von 8° und ist für die Überwachung von Fenstern, Türöffnungen und anderen Ein- oder Ausgängen des überwachten Gebäudes vorgesehen. Er erkennt Bewegungen bis zu einer Entfernung von 12 m.

Curtain Outdoor Jeweller kaufen

Curtain Outdoor Jeweller kommuniziert mit der Hub-Zentrale über zwei sichere Protokolle. Der Melder verwendet **Jeweller** für die Übertragung von Alarmen und Ereignissen und **Wings** für Firmware-Updates. Die Kommunikationsreichweite im freien Feld beträgt bis zu 1700 m. Vorinstallierte Batterien gewährleisten einen autonomen Betrieb von bis zu 3 Jahren.

Die Liste der kompatiblen Hub-Zentralen finden **Sie hier**.

Der Melder und seine Einstellungen können über die **Apps** für iOS, Android, macOS und Windows verwaltet werden. Das System benachrichtigt den Benutzer über alle Ereignisse per Push-Benachrichtigung, SMS oder Anruf.

Funktionselemente

Melder

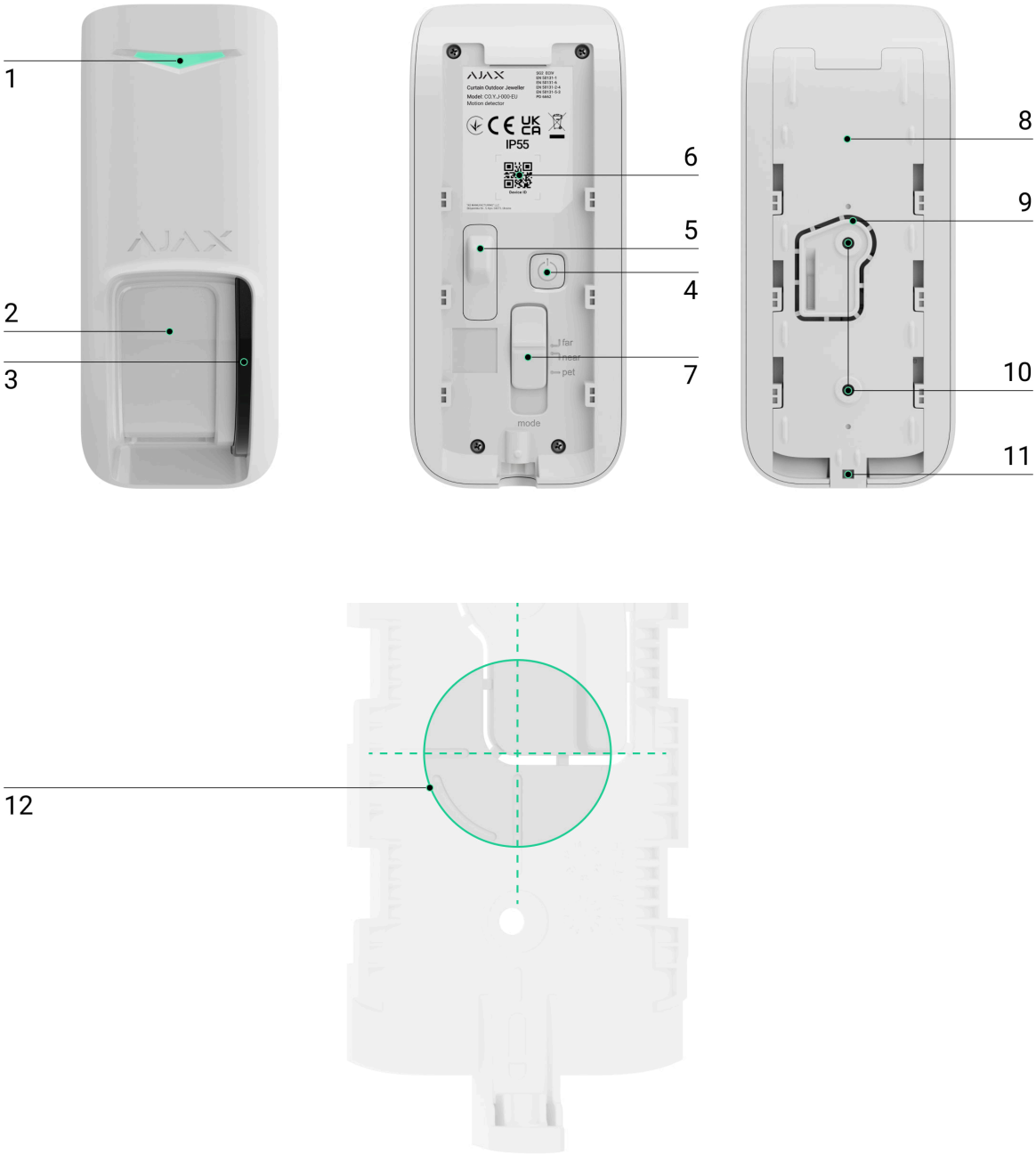

1. LED-Anzeige.

2. Linse des Bewegungsmelders.

3. Anti-Masking-Sensor.

4. Ein/Aus-Taste.
5. **Sabotagekontakt**. Wird ausgelöst, wenn versucht wird, den Melder von der Oberfläche abzureißen oder aus der Halterung zu entfernen.
6. QR-Code mit der Geräte-ID. Dient zum Hinzufügen des Melders zur Hub-Zentrale.
7. Schieberegler zum Einstellen des Erfassungsbereichs.
8. SmartBracket-Montageplatte. Zum Abnehmen nach unten schieben.
9. Perforierter Teil der Montageplatte. Wird benötigt, um den Sabotagekontakt auszulösen, falls versucht wird, den Melder von der Oberfläche zu entfernen. Nicht abbrechen.
10. Befestigungspunkte zum Befestigen der SmartBracket-Montageplatte an der Oberfläche, am Montagewinkel oder an der Halterung eines Drittanbieters.
11. Schraube zum Befestigen des Melders am SmartBracket.
12. Markierung des optischen Zentrums der Sensorlinse für eine einfache Installation.

Montagewinkel



1. Befestigungspunkte für die Montage der Montagewinkel an der Oberfläche.
2. Befestigungspunkte zum Befestigen der SmartBracket Montageplatte oder der Schutzhaube am Montagewinkel.

Schutzhaube

Die Schutzhaube schützt die Anti-Masking-Sensoren vor Schnee und Regen. Sie wird verwendet, wenn der Melder nicht unter einer Abdeckung montiert werden kann.

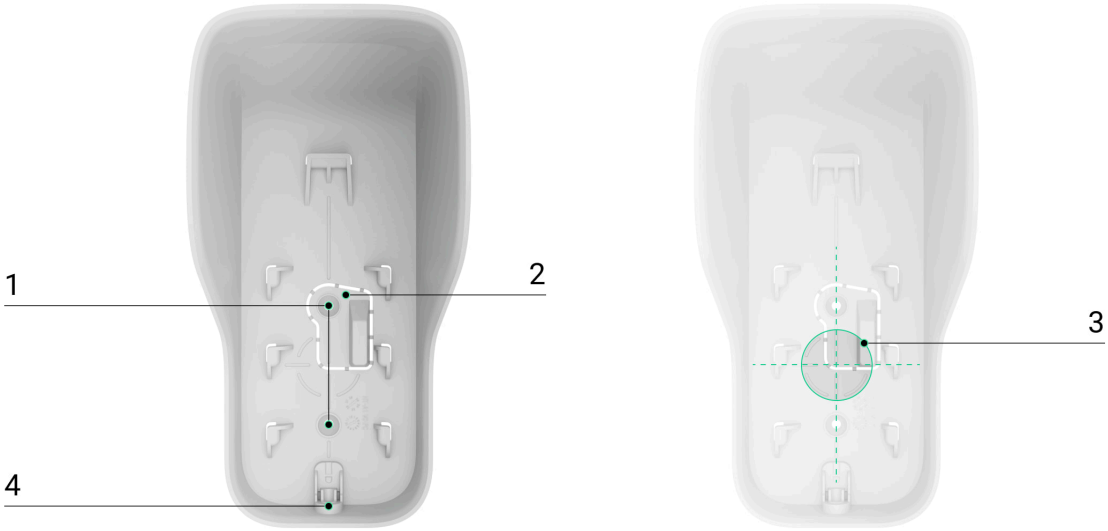

1. Befestigungspunkte zum Befestigen der Schutzhaube an der Oberfläche und am Montagewinkel oder an der Halterung eines Drittanbieters.
2. Perforierter Teil der Schutzhaube. Wird benötigt, um den Sabotagekontakt auszulösen, falls versucht wird, den Melder von der Oberfläche zu entfernen. Nicht abbrechen.
3. Markierung des optischen Zentrums der Sensorlinse für eine einfache Installation.
4. Das Loch zum Befestigen des Melders an der Schutzhaube mit einer Befestigungsschraube.

Funktionsweise

00:00 00:12



Im Alarmfall sendet ein Melder den Alarm sofort an die Hub-Zentrale. Diese aktiviert dann die an das System angeschlossenen **Sirenen**, löst **Szenarien** aus und benachrichtigt sowohl die Nutzer als auch den Sicherheitsdienst. Alle Alarme und Ereignisse von Curtain Outdoor Jeweller werden im Ereignisprotokoll der Ajax Apps aufgezeichnet.

Der Benutzer und der Sicherheitsdienst wissen genau, wo eine Bewegung erkannt wurde. Die Benachrichtigungen enthalten den Namen des **Spaces** (Name des überwachten Objekts), den Gerätenamen und den virtuellen Raum, dem der Melder zugeordnet ist.

Der Melder wird nicht sofort scharf geschaltet. Die Zeit bis zur Scharfschaltung hängt von zwei Faktoren ab: der Ausgangsverzögerung (in den Meldereinstellungen festgelegt) und dem Abfrageintervall zwischen der Hub-Zentrale und dem Melder (**Jeweller**– oder **Jeweller/Fibra**-Einstellungen, der Standardwert ist 36 s). Im ersten Fall kann die Verzögerung von einem Administrator oder einem PRO-Benutzer mit Administratorrechten eingestellt werden. Im zweiten Fall tritt die Verzögerung auf, weil die Hub-Zentrale ein Abfrageintervall benötigt, um den Melder über die Scharfschaltung zu informieren.

So benachrichtigt Ajax die Nutzer über Alarme

Schutz vor Fehlalarmen

Curtain Outdoor Jeweller verwendet den SmartDetect-Algorithmus zum Schutz vor Fehlalarmen. Dieser Algorithmus ermöglicht es dem Melder, das vom Sensor aufgenommene Wärmebild zu analysieren: die Intensität der Infrarotstrahlung,

die Größe des Wärmepunktes, die im Erfassungsbereich verbrachte Zeit und andere Parameter.

Nach dieser Phase wird ein zusätzlicher HF-Scan des Raumes mit dem eingebauten K-Band-Mikrowellensensor durchgeführt. Je nach Ergebnis wird ein Alarm ausgelöst oder nicht.

Curtain Outdoor Jeweller verfügt über die Funktion **Korrelationssignalverarbeitung**, um Fehlalarme zu vermeiden. Diese ist standardmäßig in den Meldereinstellungen aktiviert. Wenn diese Funktion aktiviert ist, aktiviert der Melder den HF-Sensor nur, wenn beide IR-Sensoren identische Signale registrieren. Ist die Funktion deaktiviert, führt Curtain Outdoor Jeweller einen HF-Scan durch, wenn mindestens einer der beiden IR-Sensoren Wärmestrahlung detektiert.

Korrelationssignalverarbeitung – Nutzen und Funktionsweise

Haustier-Immunität

Bei korrekter Installation und Konfiguration reagiert Curtain Outdoor Jeweller nicht auf Haustiere bis zu einer Größe von 1 m (100 cm). Wir empfehlen, den Melder in einer Höhe von 1 m zu installieren, den Schieberegler am Meldergehäuse auf die Position **Pet** zu stellen und in der App den Modus **Haustier-Immunität** zu aktivieren.

Beachten Sie unsere Empfehlungen zur **Installation** und **Konfiguration** des Melders.

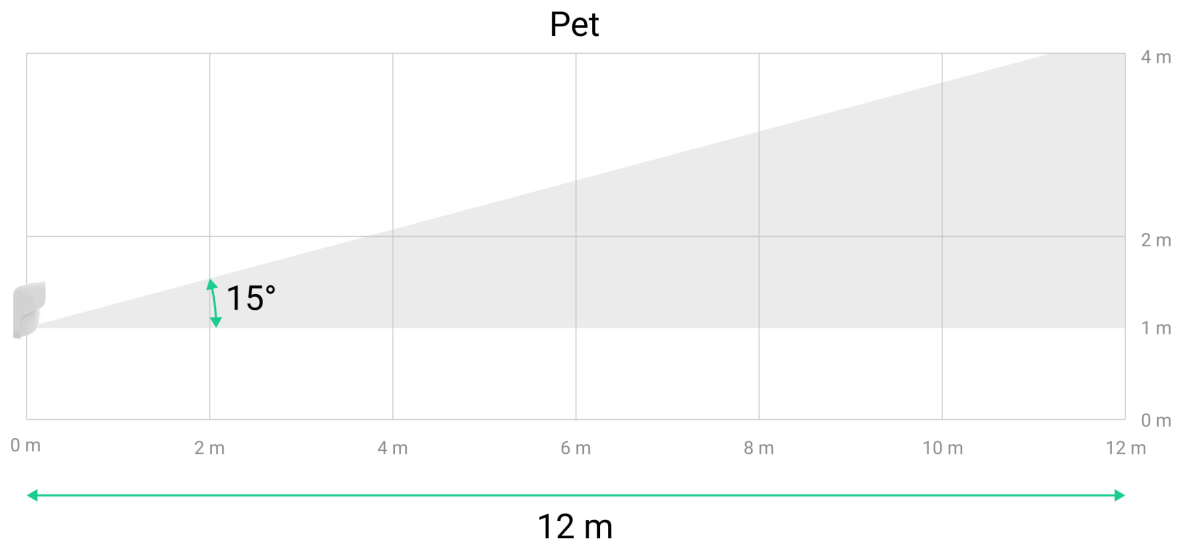

Warum Bewegungsmelder auf Haustiere reagieren und wie man das vermeiden kann

Temperaturkompensation

Dank der Temperaturkompensation reagiert der Melder auch dann auf Bewegungen, wenn die Innen- oder Außentemperatur nahe der menschlichen Körpertemperatur liegt. Weitere Informationen zur Temperaturkompensation finden Sie in diesem **Artikel**.

Anti-Masking-System



Abdecken (Masking) ist der Versuch, das Sichtfeld der Melderlinse zu blockieren. Curtain Outdoor Jeweller erkennt die folgenden Arten der Abdeckung:

- Ein Hindernis vor der Melderlinse bis zu einem Abstand von 5 cm. Der maximale Abstand hängt vom Material ab.
- Übermalen der Melderlinse.
- Abkleben der Melderlinse.

Das System informiert den Benutzer und die Leitstelle über die Abdeckung. Die maximale Erkennungszeit beträgt 180 s (abhängig von der Art des Hindernisses und der Entfernung).

Wenn die **Abdeckünberwachung** aktiviert ist, ist sie immer aktiv und funktioniert unabhängig von der Scharfschaltung.

Mehr erfahren

Jeweller und Wings Datenübertragungsprotokolle

Jeweller und Wings sind bidirektionale, drahtlose Protokolle, die eine schnelle und zuverlässige Kommunikation zwischen Hub-Zentralen und Geräten ermöglichen. Der Melder verwendet **Jeweller** für die Übertragung von Alarmen und Ereignissen und **Wings** für Firmware-Updates.

Mehr erfahren

Übermittlung von Ereignissen an die Leitstelle

Das Ajax System kann Alarme über **SurGard (Contact ID), SIA (DC-09), ADEMCO 685** und **andere Protokolle** an die Überwachungs-App **PRO Desktop** sowie an eine Notruf- und Serviceleitstelle (NSL) übertragen.

Curtain Outdoor Jeweller kann folgende Ereignisse übertragen:

- Bewegungsalarm.
- Abdeckung (Masking).
- Alarm bei Gerätebewegung.
- Sabotagealarm/Wiederherstellung.
- Verlust/Wiederherstellung der Verbindung zur Hub-Zentrale.
- Dauerhafte Deaktivierung/Aktivierung des Geräts.
- Einmalige Deaktivierung/Aktivierung des Geräts.

Sobald ein Alarm eingeht, weiß der Mitarbeiter in der Leitstelle, was passiert ist und wo das Einsatzteam benötigt wird. Die Adressierbarkeit der Ajax Geräte ermöglicht das Senden von Ereignissen an PRO Desktop oder die Leitstelle unter Angabe des Gerätetyps, des Namens, der Sicherheitsgruppe und des virtuellen Raums. Bitte beachten Sie, dass die Liste der übertragenen Parameter je nach NSL-Typ und dem für die Kommunikation mit der Leitstelle gewählten Protokoll variieren kann.

Hinzufügen zum System

Bevor Sie ein Gerät hinzufügen

1. Installieren Sie die **Ajax App**.
2. Melden Sie sich bei Ihrem **Konto** an oder erstellen Sie ein neues Konto.
3. Wählen Sie einen Space aus oder erstellen Sie einen neuen.

   Was ist ein Space

   So erstellen Sie einen Space

Die Funktion **Space** ist für Apps ab der folgenden Version verfügbar:

- Ajax Security System 3.0 für iOS.
- Ajax Security System 3.0 für Android.

- Ajax PRO: Tool for Engineers 2.0 für iOS.
- Ajax PRO: Tool for Engineers 2.0 für Android.
- Ajax PRO Desktop 4.0 für macOS.
- Ajax PRO Desktop 4.0 für Windows.

4. Fügen Sie mindestens einen **virtuellen Raum** hinzu.
5. Fügen Sie dem Space eine **kompatible Hub-Zentrale** hinzu. Stellen Sie sicher, dass die Hub-Zentrale eingeschaltet und über Ethernet, WLAN und/oder Mobilfunk mit dem Internet verbunden ist.
6. Vergewissern Sie sich, dass der Space unscharf ist und die Hub-Zentrale keine Updates durchführt, indem Sie ihren Status in der Ajax App überprüfen.

Nur ein PRO oder ein Space-Administrator mit Systemkonfigurationsrechten kann ein Gerät zur Hub-Zentrale hinzufügen.

Arten von Konten und ihre Berechtigungen

Hinzufügen zur Hub-Zentrale

1. Öffnen Sie die **Ajax App**. Wählen Sie den **Space** aus, zu dem Sie den Melder hinzufügen möchten.
2. Gehen Sie zum Menü **Geräte** und klicken Sie auf **Gerät hinzufügen**.
3. Geben Sie dem Melder einen Namen, scannen oder geben Sie den QR-Code ein (auf dem Melder und der Verpackung), wählen Sie einen Raum und eine Gruppe aus (wenn der **Gruppenmodus** aktiviert ist).
4. Klicken Sie auf **Hinzufügen**; ein Countdown beginnt.
5. Schalten Sie das Gerät ein, indem Sie die Ein/Aus-Taste 3 Sekunden lang gedrückt halten.

Der mit der Hub-Zentrale verbundene Melder erscheint in der Geräteliste in der Ajax App. Die Häufigkeit der Aktualisierung des Gerätestatus in der Liste hängt von den **Jeweller**– oder **Jeweller/Fibra**-Einstellungen ab, der Standardwert beträgt 36 s.

Wenn die Verbindung fehlschlägt, versuchen Sie es nach 5 Sekunden erneut. Wenn die maximale Anzahl von Geräten zur Hub-Zentrale hinzugefügt wurde, werden Sie benachrichtigt, wenn Sie versuchen, ein neues Gerät hinzuzufügen.

Curtain Outdoor Jeweller arbeitet mit nur einer Hub-Zentrale. Wenn das Gerät mit einer neuen Hub-Zentrale verbunden wird, sendet es keine Ereignisse mehr an die alte Hub-Zentrale. Nach dem Hinzufügen des Melders zu einer neuen Hub-Zentrale wird er nicht automatisch aus der Geräteliste der alten Hub-Zentrale entfernt. Er muss manuell in der Ajax App entfernt werden.

Störungen

Wenn das Gerät eine Störung feststellt (z. B. keine Verbindung über das Jeweller-Protokoll), wird in der Ajax App in der oberen linken Ecke des Gerätefeldes ein Störungszähler angezeigt.

Alle Störungen werden unter **Gerätestatus** angezeigt. Felder mit Störungen sind rot markiert.

Eine Störung wird in folgenden Fällen angezeigt:

- Die Gerätetemperatur liegt außerhalb des zulässigen Bereichs.
- Das Meldergehäuse wurde geöffnet (Sabotagekontakt ausgelöst).
- Es besteht keine Verbindung zur Hub-Zentrale oder zum Funk-Repeater über Jeweller-Kanal.
- Es besteht keine Verbindung zur Hub-Zentrale oder zum Funk-Repeater über Wings-Kanal.
- Die Kalibrierung des Abdeckungssensors ist fehlgeschlagen.
- Der Beschleunigungssensor des Geräts ist defekt.
- Die Batterie des Melders ist schwach.

Symbole

Die Symbole in der App zeigen einige Zustände von Curtain Outdoor Jeweller an. Um sie aufzurufen:

1. Melden Sie sich in der **Ajax App** an.
2. Wählen Sie einen **Space** aus.
3. Gehen Sie zur Registerkarte **Geräte** .

Symbol	Bedeutung
	Jeweller Signalstärke zeigt die Signalstärke zwischen der Hub-Zentrale und dem Gerät an. Der empfohlene Wert liegt bei 2–3 Balken. **Mehr erfahren**
	Ladezustand der Melderbatterie. **Mehr erfahren**
	Der Melder hat eine Bewegung erkannt. Das Symbol wird angezeigt, wenn das Gerät aktiviert ist.
	Das Symbol wird angezeigt, wenn die **Signaldämpfungs-Prüfung** auf **Max** oder **Dämpfung** eingestellt ist.
	Ein Firmware-Update ist verfügbar. Gehen Sie zu den Zuständen oder Einstellungen des Melders, um die Beschreibung zu finden und das Update zu starten.
	Der Melder wird über einen **Funk-Repeater** betrieben.
	Eingangs- und/oder Ausgangsverzögerung aktiviert. **Mehr erfahren**
	Der Melder arbeitet im **Nachtmodus**. **Mehr erfahren**
	Der Melder arbeitet im Modus **Immer aktiv**.

	Mehr erfahren
	Der Melder ist dauerhaft deaktiviert. Mehr erfahren
	Benachrichtigungen über Sabotagealarme sind dauerhaft deaktiviert. Mehr erfahren
	Der Melder ist bis zur nächsten Unscharfschaltung des Systems deaktiviert. Mehr erfahren
	Benachrichtigungen über Sabotagealarme sind bis zur nächsten Unscharfschaltung des Systems deaktiviert. Mehr erfahren
	Das Gerät wurde nicht auf die neue Hub-Zentrale übertragen. Mehr erfahren

Zustände

Die Zustände enthalten Informationen über das Gerät und seine Betriebseinstellungen. Sie können die Zustände von Curtain Outdoor Jeweller in der Ajax App finden:

1. Öffnen Sie das Menü **Geräte** .
2. Wählen Sie **Curtain Outdoor Jeweller** aus der Liste aus.

Parameter	Bedeutung
Störung	Durch Anklicken von ⓘ wird eine Liste der Störungen von Curtain Outdoor Jeweller geöffnet.

	Das Feld wird nur angezeigt, wenn eine Störung erkannt wurde.
Neue Firmware-Version verfügbar	Ein Klick auf ⓘ öffnet die Anleitung zum Aktualisieren der Firmware des Melders. Das Feld wird angezeigt, wenn eine neue Firmware-Version verfügbar ist.
Temperatur	Temperatur des Melders. Wird am Prozessor gemessen und ändert sich schrittweise. Die zulässige Messabweichung zwischen dem in der App angezeigten Wert und der Temperatur am Installationsort beträgt 2 °C. Der Wert wird aktualisiert, sobald der Melder eine Temperaturänderung von mindestens 2 °C feststellt. Sie können ein Szenario nach Temperatur einrichten, um Automatisierungsgeräte zu steuern. **Mehr erfahren** Curtain Outdoor Jeweller ist ein Außenmelder, dessen Temperatur bei der Berechnung der Durchschnittstemperatur des Raums, dem der Melder zugeordnet ist, nicht berücksichtigt wird. **Mehr erfahren**
Jeweller Signalstärke	Jeweller Signalstärke zwischen dem Melder und der Hub-Zentrale (oder dem Funk-Repeater). Der empfohlene Wert liegt bei 2–3 Balken. Jeweller ist ein Protokoll zur Übertragung von Ereignissen und Alarmen von Curtain Outdoor Jeweller.
Verbindung über Jeweller	Verbindungsstatus auf dem Jeweller-Kanal zwischen dem Melder und der Hub-Zentrale (oder dem Funk-Repeater): • **Online** – der Melder ist mit der Hub-Zentrale (oder dem Funk-Repeater) verbunden. Normalzustand.

	• **Offline** – der Melder nicht ist mit der Hub-Zentrale (oder dem Funk-Repeater) verbunden. Überprüfen Sie die Geräteverbindung.
Wings Signalstärke	Wings Signalstärke zwischen dem Gerät und der Hub-Zentrale (oder dem Funk-Repeater). Der empfohlene Wert liegt bei 2–3 Balken. Wings ist ein Protokoll zur Aktualisierung der Firmware des Curtain Outdoor Jeweller.
Verbindung über Wings	Status der Verbindung über Wings zwischen dem Melder und der Hub-Zentrale (oder dem Funk-Repeater): • **Online** – der Melder ist mit der Hub-Zentrale (oder dem Funk-Repeater) verbunden. Normalzustand. • **Offline** – der Melder nicht ist mit der Hub-Zentrale (oder dem Funk-Repeater) verbunden. Überprüfen Sie die Geräteverbindung.
<Range extender name>	Status der Verbindung zwischen dem Gerät und dem **Funk-Repeater**. • **Online** – das Gerät ist mit dem Funk-Repeater verbunden. • **Offline** – das Gerät ist nicht mit dem Funk-Repeater verbunden. Dieses Feld wird angezeigt, wenn der Melder über einen Funk-Repeater betrieben wird.
Sendeleistung	Zeigt die gewählte Leistung des Senders an. Der Parameter wird angezeigt, wenn im Menü **Signaldämpfungs-Prüfung** die Option **Max** oder **Dämpfung** gewählt wurde. **Mehr erfahren**
Akku-Ladung	Ladezustand der Gerätebatterie. Zwei Zustände möglich:

	• **OK.** • **Batterie schwach.** Bei niedrigem Batteriestand werden entsprechende Meldungen in den Ajax Apps angezeigt und an den Sicherheitsdienst gesendet. **Mehr erfahren**
Gehäusedeckel	Zustand des Sabotagekontakts des Melders, der auf das Entfernen oder das Öffnen des Gerätegehäuses reagiert: • **Offen** – der Melder wurde von der SmartBracket Montageplatte entfernt oder das Gehäuse wurde beschädigt. Überprüfen Sie die Befestigung des Melders. • **Geschlossen** – der Melder ist an der SmartBracket-Montageplatte installiert. Das Gehäuse des Geräts und die Montageplatte sind nicht beschädigt. Normalzustand. **Mehr erfahren**
Empfindlichkeit	Empfindlichkeitsstufe des Bewegungsmelders: • **Niedrig.** • **Mittel.** • **Hoch.** Wählen Sie die Empfindlichkeit in Abhängigkeit von den Ergebnissen des **Erfassungsbereichstests**.
Abdeckküberwachung	Status der Anti-Masling-Sensoren: • **Alarm** – Abdeckung erkannt. • **Ein** – das Anti-Masking-System ist aktiviert. Keine Abdeckung erkannt.

	• **Aus** – das Anti-Masking-System ist deaktiviert. Masking wird nicht erkannt. **Mehr erfahren**
Erfassungsmodus	Zeigt den gewählten Erfassungsmodus an: • **Haustier-Immunität.** • **Nah.** • **Weit.** Eingestellt in **Ajax Apps** und auf der Rückseite des Geräts.
Korrelationssignalverarbeitung	Status der Funktion **Korrelationssignalverarbeitung**: • **Aktiviert.** • **Deaktiviert.**
Immer aktiv	Wenn diese Funktion aktiviert ist, ist der Melder immer scharf geschaltet, erkennt daher Bewegungen und löst Alarme aus. **Mehr erfahren**
Alarm bei Gerätebewegung	Wird nur angezeigt, wenn **Alarm bei Gerätebewegung** aktiviert ist: • **Ja.** • **Nein.**
Dauerhafte Deaktivierung	Zeigt den Status der Einstellung für die permanente Deaktivierung des Geräts an: • **Nein** – das Gerät arbeitet im normalen Modus und überträgt alle Ereignisse. • **Nur Gehäuse** – Benachrichtigungen über das Auslösen des Sabotagekontakts wurden

	vom Administrator der Hub-Zentrale deaktiviert. • **Vollständig** – das Gerät ist vollständig vom Systembetrieb ausgeschlossen. Das Gerät führt keine Systembefehle aus und meldet keine Alarme oder andere Ereignisse. • **Nach Anzahl der Alarme** – das Gerät wird automatisch deaktiviert, wenn die Anzahl der Alarme überschritten wird (**Automatische Gerätedeaktivierung**). Diese Funktion wird in der Ajax PRO-App konfiguriert. • **Nach Timer** – das Gerät wird automatisch vom System deaktiviert, wenn der Wiederherstellungs-Timer abläuft (**Automatische Gerätedeaktivierung**). Diese Funktion wird in der Ajax PRO-App konfiguriert.
Einmalige Deaktivierung	Zeigt den Status der Funktion zur einmaligen Deaktivierung des Geräts an: • **Nein** – das Gerät arbeitet im normalen Modus. • **Vollständig** – das Gerät ist bis zur ersten Unscharfschaltung vollständig vom Systembetrieb ausgeschlossen. Das Gerät führt keine Systembefehle aus und meldet keine Alarme oder andere Ereignisse. • **Nur Deckel** – Meldungen über die Auslösung des Sabotagekontakts sind bis zur nächsten Unscharfschaltung deaktiviert. **Mehr erfahren**
Reaktion auf Alarme	
Betriebsmodus	Zeigt an, wie der Melder auf Alarme reagiert: • **Sofortiger Alarm** – der scharf geschaltete Melder reagiert sofort auf eine Bedrohung und löst den Alarm aus.

	• **Eingang/Ausgang** – wenn eine Verzögerung eingestellt ist, startet der scharf geschaltete Melder einen Countdown und kann erst nach Ablauf des Countdowns einen Alarm auslösen. • **Folgeverzögert** – der Melder übernimmt die Verzögerungen der Melder im Modus **Eingang/Ausgang**. Wenn der Melder jedoch im Modus **Folgeverzögert** einzeln ausgelöst wird, löst er sofort einen Alarm aus.
Eingangsverzögerung	Die Eingangsverzögerung (Alarmaktivierungsverzögerung) ist die Zeit, die dem Benutzer nach Betreten des gesicherten Bereichs zur Verfügung steht, um das Sicherheitssystem unscharf zu schalten. **Mehr erfahren**
Ausgangsverzögerung	Die Ausgangsverzögerung (Scharfschaltverzögerung) ist die Zeit, die dem Benutzer nach dem Scharfschalten des Sicherheitssystems zur Verfügung steht, um den gesicherten Bereich zu verlassen. **Mehr erfahren**
Im Nachtmodus scharfgeschaltet	Wenn diese Option aktiviert ist, wird der Melder scharf geschaltet, wenn das System in den **Nachtmodus** geschaltet wird. **Mehr erfahren**
Eingangsverzögerung im Nachtmodus (Sek.)	Dauer der Eingangsverzögerung im **Nachtmodus**. Die Eingangsverzögerung (Alarmaktivierungsverzögerung) ist die Zeit, die dem Benutzer nach Betreten des gesicherten Bereichs zur Verfügung steht, um das Sicherheitssystem unscharf zu schalten. **Mehr erfahren**
Ausgangsverzögerung im Nachtmodus (Sek.)	Dauer der Ausgangsverzögerung im **Nachtmodus**. Die Ausgangsverzögerung (Scharfschaltverzögerung) ist die Zeit, die dem Benutzer nach dem Scharfschalten des

	Sicherheitssystems zur Verfügung steht, um den gesicherten Bereich zu verlassen. **Mehr erfahren**
Firmware	Firmware-Version des Melders. Die Firmware-Version wird über die Funkschnittstelle aktualisiert.
Geräte-ID	Geräte-ID.
Gerät Nr.	Nummer der Schleife (Zone) des Geräts.

Einstellungen

So ändern Sie die Einstellungen in der **Ajax App**:

1. Wählen Sie einen **Space** aus.
2. Öffnen Sie das Menü **Geräte** .
3. Wählen Sie **Curtain Outdoor Jeweller** aus der Liste aus.
4. Gehen Sie zu **Einstellungen**, indem Sie auf das Symbol klicken.
5. Nehmen Sie die gewünschten Einstellungen vor.
6. Klicken Sie auf **Zurück**, um die Einstellungen zu speichern.

Einstellungen	Bedeutung
Name	Meldername. Wird in der Geräteliste der Hub-Zentrale, im SMS-Text und in den Benachrichtigungen im Ereignisprotokoll angezeigt. Um den Namen des Melders zu ändern, klicken Sie auf das Textfeld.

	Der Name kann aus bis zu 12 kyrillischen Zeichen oder bis zu 24 lateinischen Zeichen bestehen.
Raum	Auswahl des virtuellen Raums, dem Curtain Outdoor Jeweller zugeordnet ist. Der Raumname wird im SMS-Text und in den Benachrichtigungen des Ereignisprotokolls angezeigt.
Empfindlichkeit	Empfindlichkeitsstufe des Bewegungsmelders. Die Wahl hängt von folgenden Faktoren ab: Art des Objekts, mögliche Ursachen für Fehlalarme und Besonderheiten des zu schützenden Bereichs: • **Niedrig** – Im zu schützenden Bereich gibt es mögliche Fehlalarmquellen. Zum Beispiel hohe Büsche. • **Mittel** (Standardwert) – Empfohlene Stufe, geeignet für die meisten Objekte. Nicht ändern, wenn der Melder korrekt funktioniert. • **Hoch** – Es gibt keine Störungen im geschützten Bereich; wichtig sind der maximale Erfassungsbereich und die Geschwindigkeit der Alarmerkennung. Zum Beispiel, wenn der Melder in einem schmalen Durchgang installiert ist.
Erfassungsmodus	Reaktion des Geräts auf Bewegung, abhängig vom Objekt und der Platzierung des Geräts: • **Haustier-Immunität** – für Räume mit Haustieren. Die empfohlene Montagehöhe für das Gerät beträgt **1 m**. Der Schieberegler am Gehäuse muss sich in der Position **Pet** befinden. • **Nah** – geeignet für die Erkennung von Eindringlingen im Nahbereich. Die empfohlene Montagehöhe beträgt **2,4 m**. Der Schieberegler am Gehäuse muss sich in der Position **Near** befinden.

	• **Weit** (standardmäßig) – geeignet zur Einbruchmeldung über große Entfernungen. Die empfohlene Montagehöhe beträgt **2,4 m**. Der Schieberegler am Gehäuse muss sich in der Position **Far** befinden.
LED-Alarmanzeige	Wenn deaktiviert, zeigt die LED-Anzeige keine Alarme und Sabotagealarme an.
Immer aktiv	Wenn aktiviert, ist der Melder immer scharf und erkennt Bewegungen. **Mehr erfahren**
Abdeckküberwachung	Wenn aktiviert, erkennt Curtain Outdoor Jeweller Abdeckungsversuche. Curtain Outdoor Jeweller erkennt die folgenden Arten der Abdeckung: • Hindernisse vor den Melderlinsen bis zu einem Abstand von 5 cm (materialabhängig). • Übermalen der Melderlinsen. • Abkleben der Melderlinsen. **Mehr erfahren**
Korrelationssignalverarbeitung	Wenn diese Funktion aktiviert ist, analysiert Curtain Outdoor Jeweller die Signale von zwei IR-Sensoren, um Fehlalarme zu vermeiden, wenn eine Bewegung erkannt wird. **Mehr erfahren**
Alarm bei Gerätebewegung	Wenn diese Funktion aktiviert ist, löst das System einen Alarm aus, wenn das Gerät bewegt oder von der Montageplatte gelöst wird.
Beschleunigungssensors-Empf.	Empfindlichkeit des Beschleunigungssensors des Melders. Die Wahl hängt von der Art des Objekts, möglichen Ursachen für Falschalarme sowie Besonderheiten des gesicherten Bereichs ab:

	• **Niedrig** – Im zu schützenden Bereich gibt es mögliche Fehlalarmquellen. Zum Beispiel Vibrationen von vorbeifahrenden Lastwagen. • **Mittel** (Standardwert) – Empfohlene Stufe, geeignet für die meisten Objekte. Nicht ändern, wenn der Melder korrekt funktioniert. • **Hoch** – Es gibt keine Störungen im geschützten Bereich; wichtig sind der maximale Erfassungsbereich und die Geschwindigkeit der Alarmerkennung.
Alarmierung durch Sirene	
Bei Bewegungserkennung	Wenn aktiviert, werden die **an das System angeschlossenen** Sirenen aktiviert, wenn Curtain Outdoor Jeweller eine Bewegung erkennt.
Bei Abdeckungserkennung	Wenn aktiviert, werden die **an das System angeschlossenen** Sirenen aktiviert, wenn Curtain Outdoor Jeweller eine Abdeckung erkennt. Das Feld wird angezeigt und ist aktiv, wenn die **Abdeckküberwachung** aktiviert ist.
Wenn das Gerät bewegt wird	Wenn aktiviert, alarmiert der eingebaute Beschleunigungssensor bei Sabotage. **Die dem System hinzugefügten** Sirenen werden aktiviert, wenn Curtain Outdoor Jeweller bewegt wird. Das Feld wird angezeigt und ist aktiv, wenn die Funktion **Alarm bei Gerätebewegung** aktiviert ist.
Reaktion auf Alarme	
Betriebsmodus	Legen Sie fest, wie das Gerät auf Alarme reagieren soll: • **Sofortiger Alarm** – der scharf geschaltete Melder reagiert sofort auf eine Bedrohung und löst den Alarm aus.

	• **Eingang/Ausgang** – wenn eine Verzögerung eingestellt ist, startet der scharf geschaltete Melder einen Countdown und kann erst nach Ablauf des Countdowns einen Alarm auslösen. • **Folgeverzögert** – der Melder übernimmt die Verzögerungen der Melder im Modus **Eingang/Ausgang**. Wenn der Melder jedoch im Modus **Folgeverzögert** einzeln ausgelöst wird, löst er sofort einen Alarm aus.
Eingangsverzögerung	Auswahl der Dauer der Eingangsverzögerung: von 5 bis 120 s. Die Eingangsverzögerung (Alarmaktivierungsverzögerung) ist die Zeit, die dem Benutzer nach Betreten des gesicherten Bereichs zur Verfügung steht, um das Sicherheitssystem unscharf zu schalten. **Mehr erfahren**
Ausgangsverzögerung	Auswahl der Ausgangsverzögerungszeit: von 5 bis 120 s. Die Ausgangsverzögerung (Scharfschaltverzögerung) ist die Zeit, die dem Benutzer nach dem Scharfschalten des Sicherheitssystems zur Verfügung steht, um den gesicherten Bereich zu verlassen. **Mehr erfahren**
Im Nachtmodus scharfgeschaltet	Wenn aktiviert, wird der Melder scharf geschaltet, wenn das System in den **Nachtmodus** geschaltet wird. **Mehr erfahren**
Eingangsverzögerung im Nachtmodus (Sek.)	Dauer der Eingangsverzögerung im **Nachtmodus**. Die Eingangsverzögerung (Alarmaktivierungsverzögerung) ist die Zeit, die dem Benutzer nach Betreten des gesicherten Bereichs zur Verfügung steht, um das Sicherheitssystem unscharf zu schalten.

	Mehr erfahren
Ausgangsverzögerung im Nachtmodus (Sek.)	Dauer der Ausgangsverzögerung im **Nachtmodus**. Die Ausgangsverzögerung (Scharfschaltverzögerung) ist die Zeit, die dem Benutzer nach dem Scharfschalten des Sicherheitssystems zur Verfügung steht, um den gesicherten Bereich zu verlassen. **Mehr erfahren**
Firmware-Update	Schaltet den Melder in den Firmware-Update-Modus, wenn eine neue Version verfügbar ist.
Jeweller Signalstärkentest	Schaltet den Melder in den Testmodus für die Jeweller Signalstärke. Der empfohlene Wert liegt bei 2–3 Balken. **Mehr erfahren**
Wings Signalstärkentest	Schaltet den Melder in den Testmodus für die Wings Signalstärke. Der empfohlene Wert liegt bei 2–3 Balken. **Mehr erfahren**
Erfassungsbereichstest	Schaltet den Melder in den Modus zur Prüfung des Erfassungsbereichs. **Mehr erfahren**
Signaldämpfungs-Prüfung	Schaltet den Melder in den Signaldämpfungsprüfung-Modus. **Mehr erfahren**
Benutzerhandbuch	Öffnet das Curtain Outdoor Jeweller Benutzerhandbuch in der Ajax App.
Dauerhafte Deaktivierung	Ermöglicht es dem Benutzer, das Gerät zu deaktivieren, ohne es aus dem System zu entfernen.

	Drei Optionen sind verfügbar: • **Nein** – das Gerät arbeitet im normalen Modus und überträgt alle Ereignisse. • **Vollständig** – das Gerät führt keine Systembefehle aus und nimmt nicht an Automatisierungsszenarien teil; außerdem ignoriert das System Alarme und andere Gerätebenachrichtigungen. • **Nur Gehäuse** – das System ignoriert Benachrichtigungen über das Auslösen des Sabotagekontakts. **Mehr erfahren**
Einmalige Deaktivierung	Ermöglicht es dem Benutzer, Meldungen vom Gerät bis zur nächsten Unscharfschaltung zu deaktivieren. Drei Optionen sind verfügbar: • **Nein** – das Gerät arbeitet im normalen Modus und überträgt alle Ereignisse. • **Vollständig** – das Gerät ist bis zur ersten Unscharfschaltung vollständig vom Systembetrieb ausgeschlossen. Das Gerät führt keine Systembefehle aus und meldet keine Alarme oder andere Ereignisse. • **Nur Deckel** – Meldungen über die Auslösung des Sabotagekontakts sind bis zur nächsten Unscharfschaltung deaktiviert. **Mehr erfahren**
Gerät löschen	Entkoppelt den Melder von der Zentrale und löscht seine Einstellungen.

LED-Anzeige

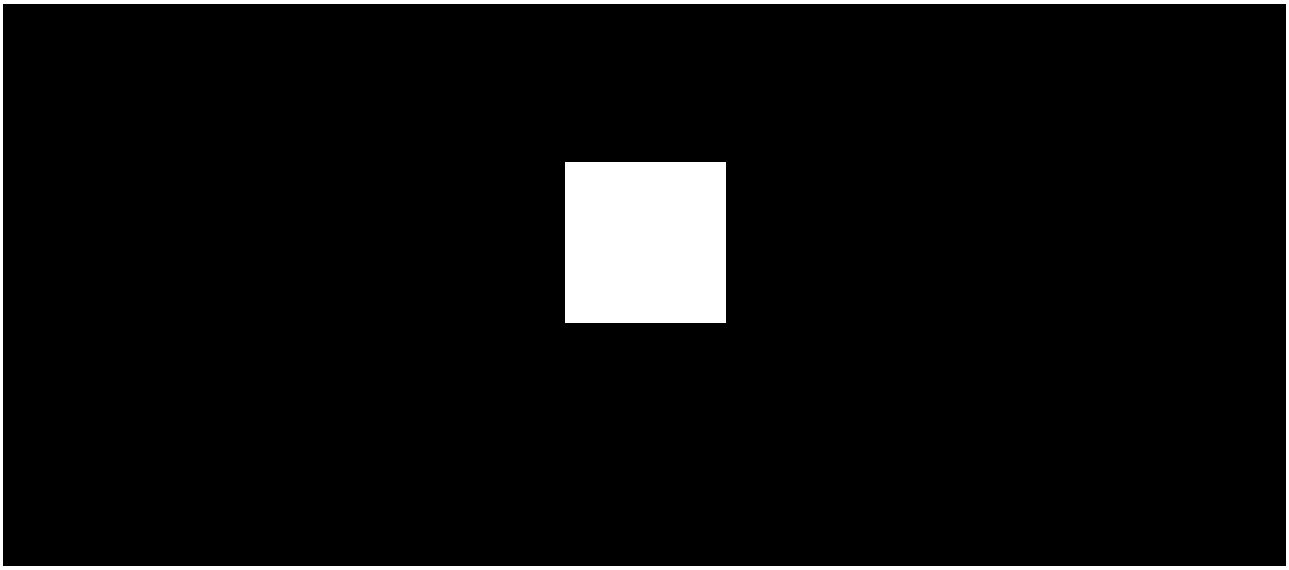

Leuchtverhalten der LED beim Drücken der Ein/Aus-Taste

LED-Anzeige	Ereignis
Leuchtet grün für ca. 0,5 s.	Einschalten des Melders.
Leuchtet grün für ca. 0,5 s, blinkt sechsmal grün und blinkt dreimal schnell rot.	Einschalten des nicht zur Hub-Zentrale hinzugefügten Melders.
Leuchtet rot für ca. 1 s und blinkt dann dreimal rot.	Ausschalten des Melders.

Leuchtverhalten der LED des aktivierten Melders

LED-Anzeige	Ereignis
Leuchtet grün für ca. 0,5 s.	Alarm/Auslösung des Sabotagekontakts und/oder des Beschleunigungssensors.
Im Alarmfall leuchtet die LED langsam grün auf und erlischt dann.	Die Batterien müssen ersetzt werden.
Blinkt dauerhaft grün.	Die Batterie des Melders ist vollständig entladen.

Blinkt sechsmal 2 s lang grün, dann dreimal 0,5 s lang rot.	Der Melder wird von der Hub-Zentrale entfernt.
Blinkt alle 0,5 s grün.	Kalibrierung der Anti-Masking-Sensoren. Die LED blinkt während der gesamten Kalibrierung.
Leuchtet grün und erlischt, wenn eine Bewegung erkannt wird.	Erfassungsbereichstest. **Mehr erfahren**
Leuchtet rot und erlischt, wenn eine Abdeckung erkannt wird.	Test der Abdeckungssensoren.
Leuchtet alle 3 s für ca. 0,5 s rot.	Hardware-Fehler. Der Melder muss repariert werden, bitte wenden Sie sich an unseren **technischen Support**.
Leuchtet alle 12 s für ca. 0,5 s rot.	Kalibrierung des Anti-Masking-Sensors fehlgeschlagen. Kalibrierung wiederholen: Den Melder von der **Schutzhaube** oder Montageplatte abnehmen und wieder anbringen. Die Neukalibrierung startet automatisch. Wenn die LED weiterhin blinkt, wenden Sie sich an unseren **technischen Support**.
Leuchtet zweimal grün und erlischt alle 3 s.	Die aktuelle Firmware-Version des Meldera wird heruntergeladen.
Blinkt zweimal pro Sekunde grün.	Die Firmware des Melders wird aktualisiert. Die LED leuchtet während des Firmware-Updates.

Funktionsprüfung

Das Ajax System bietet mehrere Arten von Tests an, um den richtigen Installationsort für die Geräte zu bestimmen. Die Tests werden nicht sofort gestartet. Die Wartezeit überschreitet jedoch nicht die Dauer eines Abfrageintervall zwischen der Hub-Zentrale und dem Gerät. Das Abfrageintervall kann in den Einstellungen der Hub-Zentrale überprüft und konfiguriert werden (**Hub-Zentrale** → **Eintellungen** ⚙ → **Jeweller** oder **Jeweller/Fibra**).

So führen Sie den Test in der Ajax App aus:

1. Wählen Sie einen **Space** aus.
2. Öffnen Sie das Menü **Geräte** .
3. Wählen Sie **Curtain Outdoor Jeweller** aus der Liste aus.
4. Gehen Sie zu den **Einstellungen** .
5. Wählen Sie einen Test aus:
    1. **Jeweller Signalstärketest**.
    2. **Wings Signalstärketest**.
    3. **Erfassungsbereichstest**.
    4. **Signaldämpfungs-Prüfung**.
6. Starten Sie den Test.

Platzierung des Geräts

Curtain Outdoor Jeweller eignet sich zum Schutz des Geländes rund um das überwachte Objekt. Er ermöglicht die Sicherung der Umgebung und lässt im Inneren Raum für freie Bewegung. Der Melder kann sowohl im Innen- als auch im Außenbereich installiert werden.

Curtain Outdoor Jeweller kann schützen:

- Eingangstüren.
- Fenster.
- Tore.
- Zäune.
- Torbögen und andere Stellen, an denen das Gelände oder der Durchgang geschützt werden soll.

Der Melder befindet sich in einer Höhe von 2,4 m über dem Boden. Damit die Funktion der **Haustier-Immunität** wirksam ist, muss der Melder in einer Höhe von **1 m über dem Boden installiert werden**. Die empfohlene Höhe bezieht sich

auf das optische Zentrum der Melderlinse. Sie wird durch den Schnittpunkt zweier Linien auf der Montageplatte oder dem Gehäusedeckel des Geräts bestimmt.

Wenn Sie den Melder in einer anderen als der empfohlenen Höhe installieren, stellen Sie sicher, dass kein Fehlalarm durch Haustiere ausgelöst wird, dass das Gerät Bewegungen von Personen erkennt und dass der Erfassungsbereich Ihren Anforderungen entspricht.

Bei unebenem Boden wird die Montagehöhe vom höchsten Punkt der vom Melder überwachten Fläche aus berechnet.

Der Melder muss an einer ebenen, stabilen Fläche montiert werden, z. B. an einer Hauswand oder einem Zaun. Die Montage des Melders an einer instabilen Oberfläche führt zu Fehlalarmen. Das Gehäuse des Melders muss senkrecht zum Boden stehen und der beabsichtigte Weg des Eindringlings muss senkrecht zur Linsenachse des Melders verlaufen.

Bei der Wahl des Installationsortes für Curtain Outdoor Jeweller müssen die Parameter berücksichtigt werden, welche die Funktion beeinflussen:

- Bereich der Bewegungserfassung.
- Signalstärke von Jeweller und Wings.
- Entfernung zwischen dem Melder und der Hub-Zentrale oder dem Funk-Repeater.
- Das Vorhandensein von Hindernissen zwischen den Geräten, die das Funksignal beeinträchtigen können, z. B. Wände, Zwischendecken oder große Gegenstände in den Räumen.
- Das Vorhandensein von Büschen, Bäumen, Klimaanlagen, Glas und anderen Konstruktionen, welche die Sicht auf den Melder beeinträchtigen können.
- Das Vorhandensein von Wasserbehältern oder -becken im Erfassungsbereich. Diese können Fehlalarme verursachen.

Berücksichtigen Sie bei der Planung eines Sicherheitssystems für Ihr Objekt die Empfehlungen zur Platzierung des Melders. Das Sicherheitssystem sollte von Fachleuten geplant und installiert werden. Eine Liste der empfohlenen Ajax Partner finden **Sie hier**.

Signalstärkentest

Die Signalstärke wird durch die Anzahl der nicht zugestellten oder beschädigten Datenpakete über einen bestimmten Zeitraum bestimmt. Das Symbol auf der Registerkarte **Geräte** in Ajax Apps zeigt die Signalstärke an:

- **drei Balken** – ausgezeichnete Signalstärke;
- **zwei Balken** – gute Signalstärke;
- **ein Balken** – geringe Signalstärke, ein stabiler Betrieb ist nicht gewährleistet;
- **durchgestrichenes Symbol** – kein Signal.

Prüfen Sie vor der Installation die Signalstärke von Jeweller und Wings. Bei geringer Signalstärke (ein oder kein Balken) kann ein stabiler Betrieb des Gerätes nicht garantiert werden. Versuchen Sie in diesem Fall, das Gerät an einer anderen Stelle zu platzieren. Schon eine Verschiebung um 20 cm kann die Signalstärke verbessern. Ist das Signal nach dem Standortwechsel immer noch schwach oder instabil, sollte ein Funk-Repeater verwendet werden.

Erfassungsbereich

Bei der Auswahl des Melderstandorts sollte ein Erfassungsbereichstest durchgeführt werden, um den Bereich genau zu bestimmen, in dem das Gerät Bewegungen erfasst.

Der Erfassungsbereich wird mit dem Schieberegler für den **Erfassungsmodus** auf der Rückseite des Melders eingestellt.

Position des Erfassungsmodusschalters	Erfassungsreichweite
Far	Bis zu 12 m
Near	Bis zu 8 m
Pet	Bis zu 12 m

Pet

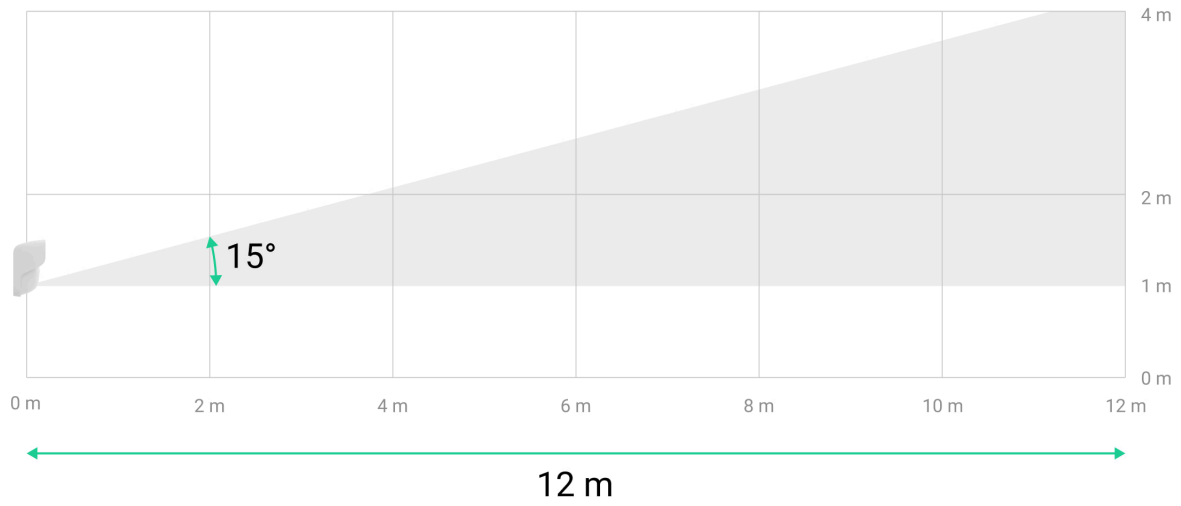

12 m

Near

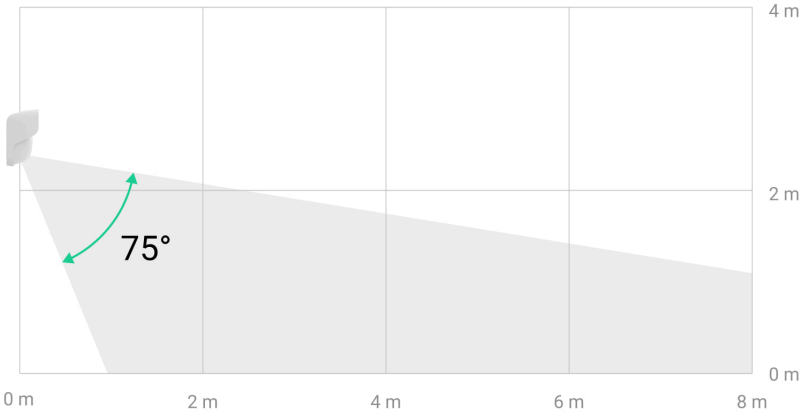

8 m

Far

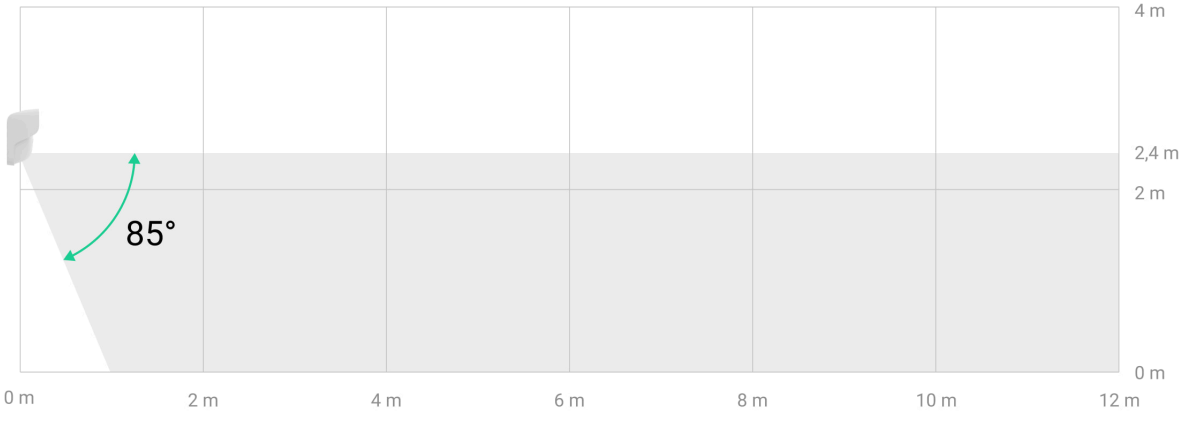

12 m

Bei der Wahl des Montageortes sind der horizontale Sichtwinkel des Melders und die Breite des Erfassungsbereiches zu berücksichtigen. Eine falsche Platzierung des Melders kann zu Fehlalarmen führen.

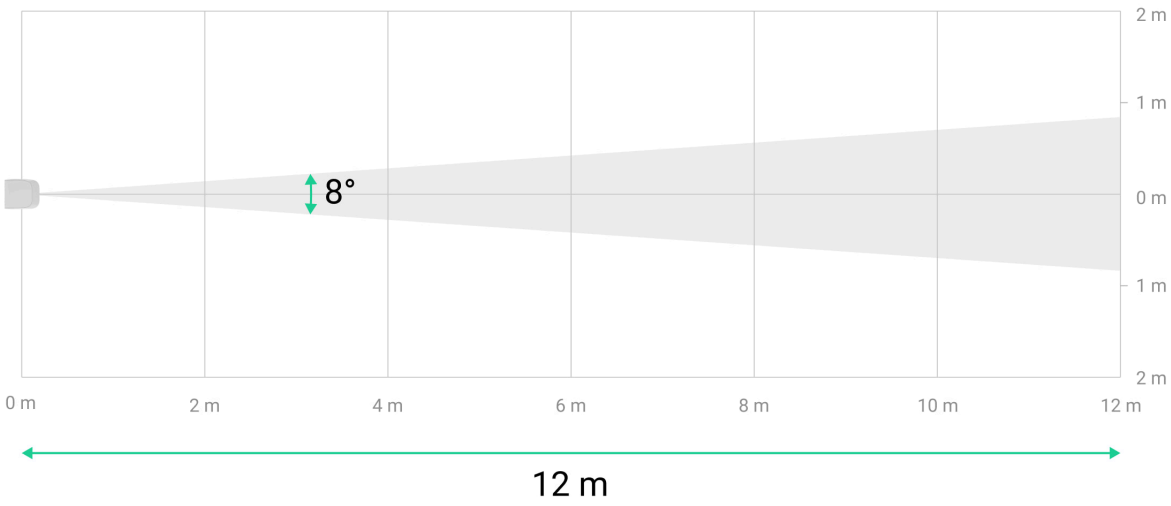

Erfassungsreichweite	Breite des Erfassungsbereichs (Strahl)
Bis zu 12 m	1,68 m
Bis zu 8 m	1,12 m

Installieren Sie den Melder nicht

- In der Nähe von Metallgegenständen oder Spiegeln, die das Signal abschwächen oder abschirmen können.
- Gegenüber von Bäumen, deren Blätter in den Erfassungsbereich der beiden IR-Sensoren des Melders gelangen können.
- Vor Möbeln, Glas oder anderen Konstruktionen, die den Sicht des Melders blockieren können.
- An Orten, an denen sich Schalttafeln, Klimaanlagen, Fallrohre oder andere Konstruktionen im Erfassungsbereich des Geräts befinden.
- Vor Wasserbehältern oder Wasserbecken, die sich im Erfassungsbereich des Melders befinden.
- An Orten, an denen die Jeweller- und/oder Wings-Signalstärke schwach oder instabil ist.
- Weniger als 1 m von der Hub-Zentrale oder dem Funk-Repeater entfernt.

Installation

Bevor Sie mit der Installation von Curtain Outdoor Jeweller, beginnen, vergewissern Sie sich, dass Sie einen optimalen Standort gewählt haben, der den Anforderungen dieses Benutzerhandbuchs entspricht.

Es gibt vier Möglichkeiten, den Curtain Outdoor Jeweller zu montieren:

- **Mit der SmartBracket-Montageplatte**. SmartBracket ermöglicht die Montage des Melders an einer senkrechten Fläche.

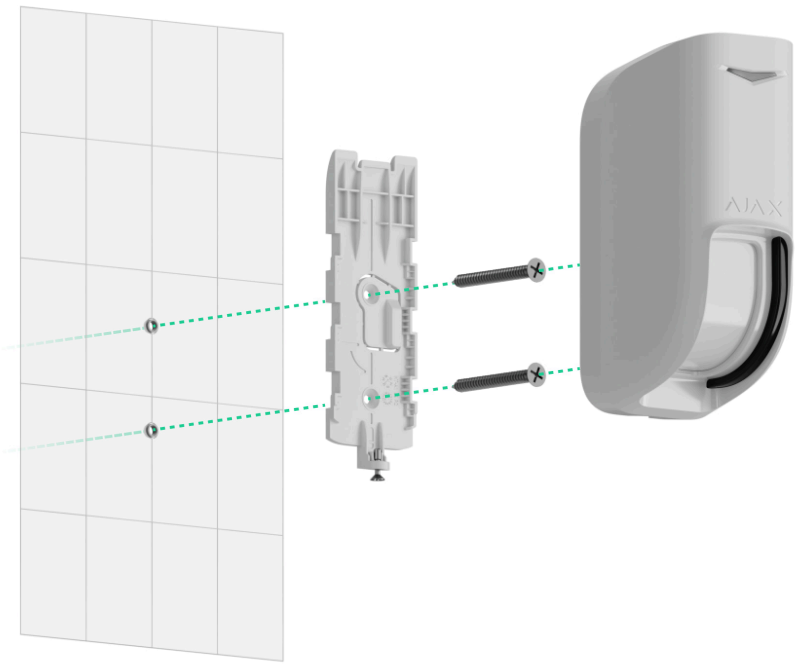

- **Mit der Schutzhaube**. Die Schutzhaube für Curtain Outdoor Jeweller schützt die Anti-Masking-Sensoren vor Regen und Schnee. Sie wird eingesetzt, wenn der Melder nicht unter der Abdeckung montiert werden kann und ermöglicht die Montage des Melders an einer senkrechten Fläche.

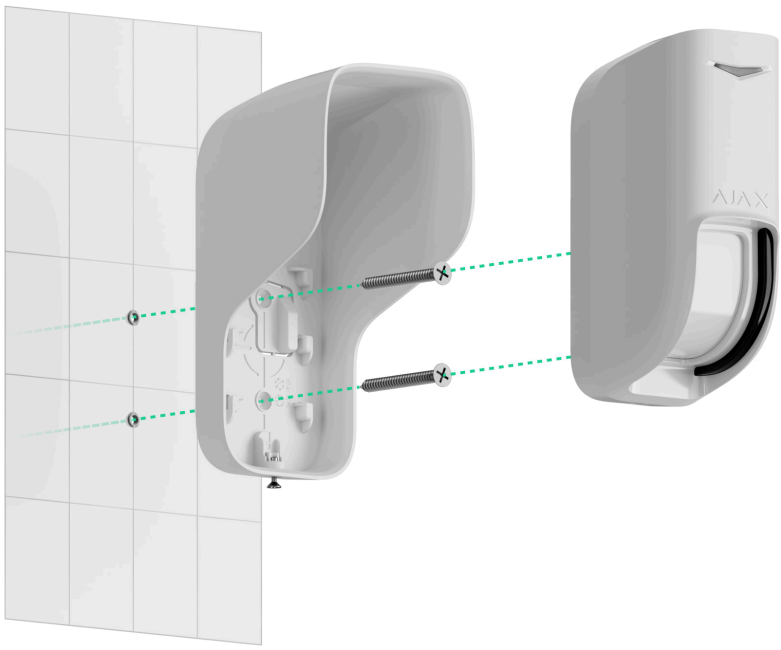

Die Schutzhaube ersetzt die SmartBracket-Montageplatte, die vor der Installation des Melders mit Schutzhaube entfernt werden muss.

- **Mit dem Montagewinkel**. Ermöglicht die Montage des Melders parallel zur Wand des überwachten Raumes. Der Melder kann mit der SmartBracket Montageplatte oder der Schutzhaube am Montagewinkel montiert werden.

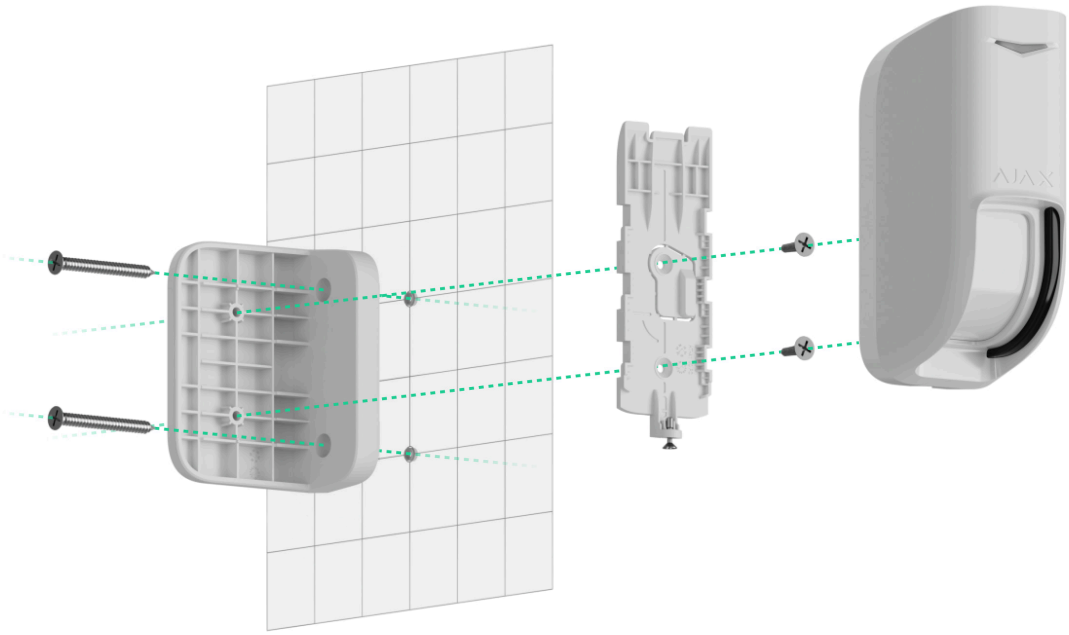

- **An einer dritten Halterung**. Der Melder kann mit der SmartBracket Montageplatte oder der Schutzhaube an einer Halterung eines Drittanbieters montiert werden.

Bei Verwendung einer Halterung eines Drittanbieters ist darauf zu achten, dass Curtain Outdoor Jeweller senkrecht montiert wird. Abweichungen von der vertikalen Achse wirken sich auf den Erfassungsbereich des Melders aus.

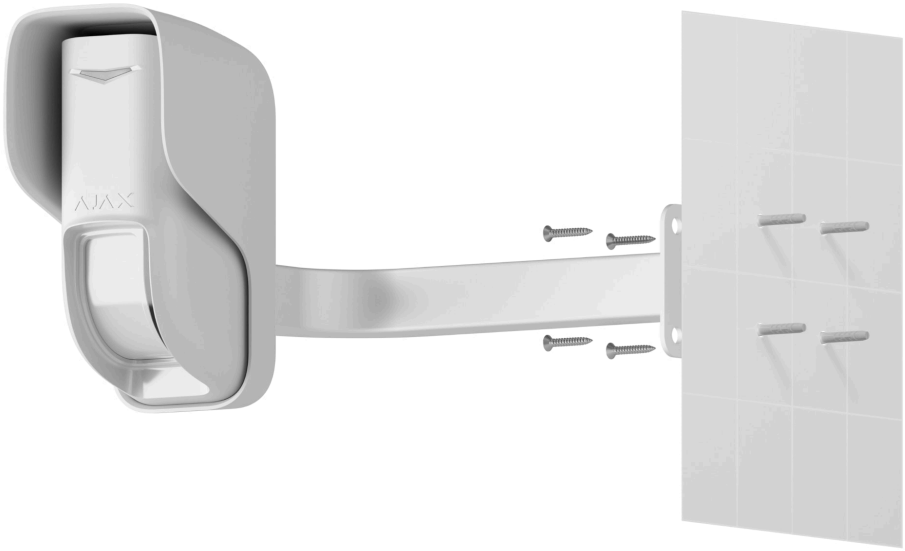

Stellen Sie vor der Installation den gewünschten Erfassungsmodus in den **Einstellungen** des Melders und auf dem Gehäuse ein.

Gehen Sie wie folgt vor, um den Melder zu installieren:

1. Entfernen Sie die SmartBracket-Montageplatte vom Melder. Lösen Sie zuerst die Befestigungsschraube und schieben Sie die Platte nach unten.
2. Befestigen Sie die SmartBracket-Montageplatte oder die Schutzhaube mit doppelseitigem Klebeband oder anderen temporären Befestigungsmitteln an einer Oberfläche. Die Schutzhaube oder die Montageplatte kann an einer senkrechten Fläche oder mit Hilfe des Montagewinkels in einer Raumecke montiert werden.

   Die **empfohlene Montagehöhe beträgt 2,4 m bzw. 1 m** (zum Schutz vor Fehlalarmen durch Haustiere) bezogen auf die optische Mitte der Melderlinse.

SmartBracket und die Schutzhaube sind auf der Innenseite mit Markierungen versehen. Dies erleichtert die Montage. Der Schnittpunkt der beiden Linien markiert die optische Mitte der Melderlinse (nicht der Montageplatte oder der Schutzhaube). Bitte beachten Sie dies bei der Installation des Melders.



Doppelseitiges Klebeband darf nur für eine vorübergehende Befestigung verwendet werden. Das mit Klebeband befestigte Gerät kann sich jederzeit von der Oberfläche lösen. Solange das Gerät mit Klebeband befestigt ist, wird der Sabotagekontakt nicht ausgelöst, wenn das Gerät von der Oberfläche entfernt wird.

3. Bringen Sie den Schieberegler **Detection mode** am Gerätegehäuse in die gewünschte Position. Die **Einstellung** des **Erkennungsmodus** in der Ajax App muss dann auf den Wert eingestellt werden, der der Position des Schiebereglers entspricht.

Installationshöhe	Position des Schiebereglers	Erfassungsmodus
2,4 m	Far	Far
2,4 m	Near	Near
1 m	Pet	Haustier-Immunität

Wenn die Position des Schiebereglers nicht mit der Einstellung des **Erfassungsmodus** und der Montagehöhe übereinstimmt, kann dies zu einer Fehlfunktion des Geräts führen.

4. Befestigen Sie den Melder an der SmartBracket-Montageplatte oder Schutzhaube und führen Sie den **Jeweller Signalstärketest** und den **Wings Signalstärketest** durch. Die empfohlene Signalstärke beträgt zwei bis drei Balken. Bei geringer Signalstärke (ein oder kein Balken) kann ein stabiler Betrieb des Gerätes nicht garantiert werden. Versuchen Sie in diesem Fall, das Gerät an einer anderen Stelle zu platzieren. Schon eine Verschiebung um 20 cm kann die Signalstärke verbessern. Ist das Signal nach dem Standortwechsel immer noch schwach oder instabil, sollte ein **Funk-Repeater** verwendet werden.

5. Führen Sie den **Erfassungsbereichstest** durch. Um den Bewegungsmelder zu testen, gehen Sie durch den Raum, beobachten dabei die LED und bestimmen Sie den Erfassungsbereich des Melders. Der maximale Erfassungsbereich des Melders beträgt 12 m. Wenn der Melder während des Tests in 5 von 5 Fällen nicht auf Bewegungen reagiert, platzieren Sie das Gerät an einem anderen Ort.

6. Nehmen Sie den Melder von der SmartBracket-Montageplatte ab.

7. Verwenden Sie die mitgelieferten Schrauben, um SmartBracket / die Schutzhaube / den Montagewinkel oder die Halterung eines Drittanbieters an der Oberfläche zu befestigen.

8. Wenn der Melder direkt an der Schutzhaube oder der Montageplatte installiert wird, befestigen Sie das Gerät daran. Wenn Sie den Melder an einem Winkel oder einer externen Halterung montieren, befestigen Sie zuerst die SmartBracket-Montageplatte oder die Schutzhaube mit den mitgelieferten Schrauben an der Halterung. Bringen Sie dann den Melder auf der Montageplatte oder der Schutzhaube an.

9. Verlassen Sie den Erfassungsbereich des Geräts (der horizontale Winkel beträgt 8°) und achten Sie darauf, dass keine Bewegung im Sichtbereich des Melders stattfindet. Dies ist für die richtige Kalibrierung der Abdeckungssensoren notwendig. Während der Kalibrierung blinkt die LED des Melders alle 0,5 s grün. Die Kalibrierung dauert bis zu 2 Minuten.

> Die Kalibrierung beginnt automatisch nach der Montage des Sensors an der Montageplatte oder Schutzhaube.

10. Ziehen Sie die Befestigungsschraube an der Unterseite des Gehäuses des Melders fest. Die Schraube sorgt für eine sicherere Befestigung und schützt

den Melder vor einer schnellen Demontage.

Wenn die LED nach der Montage des Sensors an der SmartBracket nicht aufleuchtet, überprüfen Sie den Status des Sabotagekontakts in der Ajax App, die Befestigung und ob der Sensor fest an der Montageplatte montiert ist. Sie erhalten eine Benachrichtigung, wenn sich der Melder von der Oberfläche löst oder von der Montageplatte entfernt wird.

Wartung

Überprüfen Sie regelmäßig die Funktionsfähigkeit des Melders. Das optimale Prüfintervall beträgt drei Monate. Entfernen Sie bei Bedarf Staub, Spinnengewebe und andere Verunreinigungen vom Gehäuse. Verwenden Sie ein weiches, trockenes Tuch, das für die Reinigung von Geräten geeignet ist.

Verwenden Sie für die Reinigung des Geräts keine Mittel, die Alkohol, Aceton, Benzin oder andere aktive Lösungsmittel enthalten.

Die vorinstallierten Batterien ermöglichen einen autonomen Betrieb des Melders von bis zu 3 Jahren. Bei niedrigem Batteriestand sendet das System eine entsprechende Benachrichtigung an Ajax Apps. Im Alarmfall leuchtet die LED-Anzeige gleichmäßig auf und erlischt wieder.

Technische Daten

Alle technischen Daten von Curtain Outdoor Jeweller

Einhaltung von Normen

Konfiguration gemäß den Anforderungen von EN 50131

Garantie

Die Garantie für die Produkte von Limited Liability Company „Ajax Systems Manufacturing“ gilt für 2 Jahre ab Kaufdatum.

Sollten Probleme mit der Funktionalität des Gerätes auftreten, empfehlen wir, sich zunächst an den technischen Support von Ajax zu wenden. In den meisten

Fällen können technische Probleme aus der Ferne gelöst werden.

Garantieverpflichtungen

Nutzungsvereinbarung

Technischen Support kontaktieren:

- e-mail
- Telegram

Abonnieren Sie unseren Newsletter über Sicherheit im Alltag. Ganz ohne Spam

Email

Newsletter