TFBASE-SIREN



DESCRIZIONE / DESCRIPTION

La **TFBASE-SIREN** è una **base universale** che integra un dispositivo di segnalazione acustica.
La BASE-SIREN può essere utilizzata in abbinamento con tutti i rivelatori Tecnofire.
La BASE-SIREN è conforme alla normativa EN 54-3, può essere utilizzata per la segnalazione di allarme acustica circoscritta a piccoli locali con forte isolamento acustico, in contesti ospedalieri, alberghieri, e similari. La BASE-SIREN emette una segnalazione acustica con un livello sonoro adeguato al contesto applicativo prescritto.

N.B. Sotto l'aspetto funzionale la BASE-SIREN ed il sensore ospite non hanno nessun legame logico di interdipendenza.
Le voci di programmazione che definiscono il funzionamento della BASE-SIREN sono incluse nel menù di programmazione del sensore ospite.

La **TFBASE-SIREN** est une **base universelle** avec dispositif de signalisation acoustique pour les détecteurs Tecnofire.
La base est conforme à la norme européenne EN 54-3. Elle s'adapte à la signalisation d'alarme locale dans les petits espaces avec une bonne isolation phonique, ex. dans les hôpitaux ou les hôtels.

N.B. D'un point de vue fonctionnel, il n'y a pas d'interaction logique entre la base et le détecteur.
Les réglages de la base sont inclus dans les menus de programmation des détecteurs.

MODALITÀ DI SEGNALAZIONE / TYPE DE SONNERIE

La BASE-SIREN può generare 8 diversi suoni di allarme, vedi tabella "Modi suono", la programmazione dei suoni di allarme si effettua con il Dip-switch visibile sul lato di aggancio della base. Con i Dip 1, 2 e 3 si effettua la scelta del suono di allarme, con il dip 4 si programma il volume della segnalazione acustica, alto o basso.

La base peut générer 8 différents types de sonnerie (voir tableau) programmables par dip-switch.
Les switches 1, 2 et 3 du dip-switch configurent le type de sonnerie, le switch 4 permet le réglage du volume.

DIP-SWITCH			
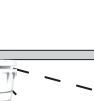	1	Tipo di suono / Type de sonnerie	
	2		
	3		
	4	**ON**	Volume alto / Volume haut
		OFF	Volume basso / Volume bas

PARAMETRI DI PROGRAMMAZIONE / PARAMÈTRES DE PROGRAMMATION

Il funzionamento della BASE-SIREN è definito dalla programmazione di due parametri associati al sensore ospite: la formula intermedia ed il criterio di funzionamento.

Formula intermedia - La formula intermedia definisce chi o cosa provoca l'allarme della BASE-SIREN.

Criterio di funzionamento - Il criterio di funzionamento definisce chi o cosa provoca la tacitazione della BASE-SIREN. Se si sceglie Tacitabile o Sirena i comandi di tacitazione della centrale tacitano la BASE-SIREN, se si sceglie Non tacitabile, l'allarme della BASE-SIREN segue il criterio di funzionamento dettato dalla formula intermedia.

Le fonctionnement de la base est défini par deux paramètres qui sont associés au détecteur, la formule partielle et le critère de fonctionnement.

Formule partielle - La formule partielle définit ce qui déclenche l'alarme.

Critère de fonctionnement - Le critère de fonctionnement définit ce qui stop l'alarme. En sélectionnant le critère **Acquittable ou Sirène**, la commande d'acquit de la centrale arrête la signalisation d'alarme acoustique de la Base. En sélectionnant le critère **Non acquittable**, la signalisation d'alarme acoustique de la Base suit le critère donné par la formule partielle.

Formula intermedia / Formule partielle			Criterio di funzionamento / Critère de fonctionnement		
Linea / Boucle (Lx) Sensore / Détecteur (Sx)	**Formula intermedia Formule partielle**	**In allarme se Alarme déclenchée si**	**Linea / Boucle (Lx) Sensore / Détecteur (Sx)**	**Criterio di funzionamento Critère de fonctionnement**	**Tacitazione Acquitté par**
L1S1	Formula / Formule 4 aL1S1|aL1S2 |aL1S3	Allarme di L1S1 o L1S2 o L1S3 L1S1 ou L1S2 ou L1S3 en alarme	L1S1	Tacitabile Acquittable	Determinata dalla Centrale Centrale
L1S2	Formula / Formule 23 aL1S1	Allarme di L1S1 L1S1 en alarme	L1S2	Sirena Sirène	Determinata dalla Centrale Centrale
L1S3	Formula / Formule 23 aL1S1	Allarme di L1S1 L1S1 en alarme	L1S2	Non tacitabile Non acquittable	Determinata dalla Formula Formule

RIPETITORE DI SEGNALE / RÉPÉTITEUR OPTIQUE

Alla BASE-SIREN è possibile collegare un ripetitore di segnale, il ripetitore da utilizzare deve essere obbligatoriamente un TFRIP (Tecnofire).
Attenzione: altri tipi di ripetitori possono alterare il normale funzionamento della BASE-SIREN.

Il est possible de câbler un répétiteur optique à la base.
N.B. La base est compatible seulement avec le répétiteur optique TFRIP de Tecnofire. Les autres types peuvent compromettre le correct fonctionnement de la base.

TEST DELLA BASE SIREN / TEST

Il menù Test funzionale del sensore ospite, ha l'opzione "Attivazione", che attiva la segnalazione acustica della BASE-SIREN, la segnalazione acustica rimane attivata fino alla disattivazione del Test.

Le menu test du détecteur fournit l'option **Activation** permettant d'effectuer le test sonore de la base. En sélectionnant cette option, la base activera le test sonore. Le signal sonore reste actif jusqu'à la désactivation de la fonction de test.

PIANO DI EMISSIONE / DIRECTIVITÉ DU SON
SOUND DIRECTIVITY / DIRECTIVIDAD DEL SONIDO / SCHALLRICHTUNG

Angoli di rilevazione della pressione acustica
Positions pour mesurer la pression sonore
Positions for sound level measurement
Posiciones para la medida de la potencia acústica
Positionen für die Messung des Schalldrucks

COLLEGAMENTO / RACCORDEMENT
CONNECTION / CONEXIÓN / VERBINDUNG

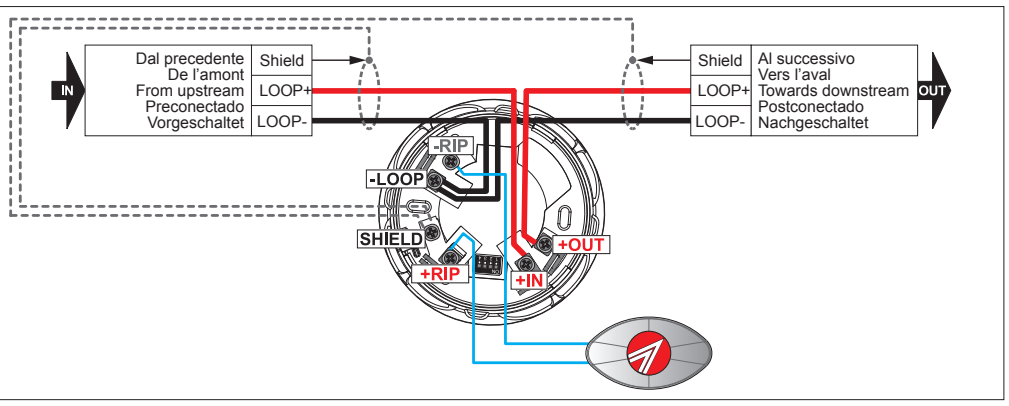

CARATTERISTICHE TECNICHE E FUNZIONI / CARACTÉRISTIQUES TECHNIQUES ET FONCTIONS / TECHNICAL AND FUNCTIONAL SPECIFICATIONS / CARACTERÍSTICAS TÉCNICAS Y FUNCIONES / TECHNISCHEN DATEN UND FUNKTIONEN					
CARATTERISTICHE GENERALI	**CARACTÉRISTIQUES GÉNÉRALES**	**GENERAL FEATURES**	**CARACTERÍSTICAS GENERALES**	**ALLGEMEINE DATEN**	
Nome dispositivo	Modèle	Model	Modelo	Modell	TFBASE-SIREN
Descrizione	Description	Description	Descripción	Beschreibung	Universal base with acoustic signaling device
Protocollo di comunicazione	Protocole de communication	Communication protocol	Protocolo de comunicación	Kommunikationsprotokoll	Fire-Speed
CARATTERISTICHE ACUSTICHE	**CARACTÉRISTIQUES ACOUSTIQUES**	**ACOUSTIC SPECIFICATIONS**	**CARACTERÍSTICAS ACÚSTICAS**	**AKUSTISCHE EIGENSCHAFTEN**	
Pressione sonora	Pression sonore	Sound level	Potencia acústica	Schalldruck	Max. 96dB @ 1m
Frequenze	Fréquences	Frequencies	Frecuencias	Frequenzen	See table Sound type
PROGRAMMAZIONI	**PROGRAMMATION**	**PROGRAMMING**	**PROGRAMACIÓN**	**PROGRAMMIERUNG**	
Criteri di funzionamento	Modes de fonctionnement	Functioning modes	Modos de funcionamiento	Betriebsweisen	3
Tipo suonata	Type de sonnerie	Sound type	Tipos de sonido	Signaltöne	8 settings
Frequenza sonora principale conforme alla EN 54-3	Fréquence sonore principale conforme à la EN 54-3	Main sound frequency compliant with EN 54-3	Frecuencia de sonido principal conforme a EN 54-3	Hauptton gemäß EN 54-3	No. 8
Volume	Volume	Volume	Volumen	Lautstärke	2 settings
Attivazione (assoggettata a formula algebrica)	Activation (soumise à la formule)	Activation (subject to formula)	Activación (sujeta a la fórmula)	Aktivierung (formelabhängig)	✓
CARATTERISTICHE ELETTRICHE	**CARACTÉRISTIQUES ÉLECTRIQUES**	**ELECTRICAL SPECIFICATIONS**	**CARACTERÍSTICAS ELÉCTRICAS**	**ELEKTRISCHE EIGENSCHAFTEN**	
Alimentazione	Alimentation	Power supply	Alimentación	Stromversorgung	Over loop
Tensione nominale	Tension nominale	Rated voltage	Tensión nominal	Nennspannung	24V DC
Tensione operativa	Tension d'alimentation	Operating voltage	Tensión de trabajo	Betriebsspannung	21V…30V DC
Assorbimento in veglia	Consommation en veille	Consumption in stand-by	Consumo en espera	Stromaufnahme im Ruhezustand	120µA @ 24V DC
Max. assorbimento in allarme (volume basso)	Max. consommation en alarme (volume bas)	Min. consumption in alarm (low volume)	Máx. consumo en alarma (volumen bajo)	Max. Stromaufnahme im Alarmzustand (reduzierte Lautstärke)	2.5mA @ 24V DC
Max. assorbimento in allarme (volume alto)	Max. consommation en alarme (volume haut)	Max. consumption in alarm (high volume)	Máx. consumo en alarma (volumen alto)	Max. Stromaufnahme im Alarmzustand (maximale Lautstärke)	3.5mA @ 24V DC
CARATTERISTICHE FISICHE	**CARACTÉRISTIQUES PHYSIQUES**	**PHYSICAL SPECIFICATIONS**	**CARACTERÍSTICAS FÍSICAS**	**PHYSIKALISCHE EIGENSCHAFTEN**	
Temperatura operativa	Température de fonctionnement	Operating temperature	Temperatura de funcionamiento	Betriebstemperatur	-15°C...+70°C
Umidità relativa (in assenza di condensa)	Humidité relative (sans condensation)	Relative humidity (non-condensing)	Humedad relativa (sin condensación)	Relative Feuchtigkeit (nicht kondensierend)	10%...93%
Grado di protezione	Indice de protection	Protection class	Clase de protección	Schutzklasse	IP22*
Contenitore	Boîtier	Casing	Caja	Gehäuse	PC V0
Ingombro (Ø x H)	Dimensions (Ø x H)	Dimensions (Ø x H)	Dimensiones (Ø x A)	Abmessungen (Ø x H)	108 x 52mm
Peso	Poids	Weight	Peso	Gewicht	142g
CONFORMITÀ	**CONFORMITÉ**	**CONFORMITY**	**CONFORMIDAD**	**KONFORMITÄT**	
Norme	Normes	Standards	Normas	Normen	EN 54-3:2001 +A1:2002 + A2:2006
Certificato di omologazione	Numéro de certification	Certification number	Número de certificación	Zertifikatsnummer	1293-CPR-0906
Anno di marcatura CE	Année du marquage CE	Year of CE marking	Año del marcado CE	Jahr der CE-Kennzeichnung	24
Numero della dichiarazione di prestazione	Numéro de la declaration de prestation	Number of declaration of performance	Número de la declaración de prestación	Nummer der Leistungserklärung	054_TFBASE-SIREN
Organismo di certificazione	Organisme de certification	Notified body	Organismo notificado	Zertifizierungsstelle	EVPU

* La TFBASE-SIREN soddisfa i requisiti EN 54-3 et IP22 solo se montata in abbinamento ai rivelatori compatibili. / La TFBASE-SIREN répond aux exigences EN 54-3 et IP22 uniquement lorsqu'elle est utilisée avec un détecteur installé. / The TFBASE-SIREN meets EN 54-3 and IP22 requirements only when used in conjunction with a mounted detector.
El TFBASE-SIREN cumple los requisitos de la norma EN 54-3 y IP22 sólo cuando se utiliza junto con un detector instalado. / Der Sockel erfüllt die Anforderungen von EN 54-3 und IP22 nur, wenn er in Verbindung mit einem montierten Melder verwendet wird.

N.B. Il fabbricante, Tecnoalarm S.r.l., dichiara che la presente apparecchiatura è conforme alle Direttive LVD 2014/35/EU e EMC 2014/30/EU così come al regolamento CPR 305/2011. Il testo completo della Dichiarazione di Conformità UE è disponibile al seguente indirizzo internet: www.tecnofiredetection.com. / N.B. Le fabricant, Tecnoalarm S.r.l., déclare que l'équipement présent est conforme aux Directives LVD 2014/35/EU et EMC 2014/30/EU ainsi qu'au règlement CPR 305/2011. Le texte complet de la Déclaration de Conformité UE est disponible à l'adresse internet suivante: www.tecnofiredetection.com. / N.B. The manufacturer, Tecnoalarm S.r.l., declares that the present equipment complies with the Directives LVD 2014/35/EU and EMC 2014/30/EU as well as the regulation CPR 305/2011. The full text of the EU Declaration of Conformity is available at the following internet address: www.tecnofiredetection.com. / N.B. El fabricante, Tecnoalarm S.r.l., declara que el presente equipo es conforme a las Directivas LVD 2014/35/EU y EMC 2014/30/EU así como al reglamento CPR 305/2011. El texto completo de la Declaración de Conformidad UE está disponible en la dirección internet siguiente: www.tecnofiredetection.com. / N.B. Der Hersteller, Tecnoalarm S.r.l., erklärt, daß das vorliegende Gerät den Richtlinien LVD 2014/35/EU und EMC 2014/30/EU ebenso wie der Verordnung CPR 305/2011 entspricht. Der vollständige Text der EU-Konformitätserklärung ist unter der folgenden Internetadresse verfügbar: www.tecnofiredetection.com.

TFBASE-SIREN

211STR13867

DESCRIPTION / DESCRIPCIÓN / BESCHREIBUNG

The **TFBASE-SIREN** is a **universal base** with acoustic signaling device for Tecnofire detectors. The base complies with the European Standard EN 54-3. It is suited for local alarm signaling in small spaces with good sound isolation, e.g. in hospitals or hotels.

N.B. From a functional point of view there is no logical interaction between the base and the detector. The settings of the base are included in the programming menus of the detectors.

La **TFBASE-SIREN** es una **base universal** con dispositivo de señalización acústica para detectores Tecnofire. La base cumple con la norma europea EN 54-3. Es adecuada para la señalización de alarma local en espacios pequeños con un buen aislamiento acústico, ej. en hospitales u hoteles.

N.B. Desde un punto de vista funcional no hay interacción lógica entre la base y el detector. Los ajustes de la base se incluyen en los menús de programación de los detectores.

Der TFBASE-SIREN ist ein universeller Sockel mit akustischem Signalgeber für die Melder von Tecnofire. Er entspricht der Europäischen Norm EN 54-3 und eignet sich zur lokalen Signalisierung in kleinen Räumen mit guter Schallisolierung, z.B. in Krankenhäusern oder Hotels.

N.B. Aus funktionaler Sicht gibt es keine logische Wechselwirkung zwischen dem Sockel und dem Melder. Die Einstellungen des Sockels sind in den Programmiermenüs der Melder enthalten.

SOUND TYPE / TIPO DE SONIDO / SIGNALTON

The base can generate 8 different sound types (see table) programmable by dip-switch. The switches 1, 2 and 3 of the dip-switch set the sound type, the fourth switch permits volume setting.

La base puede generar 8 tipos de sonido defirentes (véase tabla) programables por dip-switch. Los switches 1, 2 y 3 del dip-switch programan el tipo de sonido, el dip-switch 4 permite configurar el volumen.

Der Sockel ist in der Lage, 8 verschiedene Signaltöne (siehe Tabelle) zu erzeugen, die per Dip-Schalter programmiert werden. Die Pole 1, 2 und 3 des Dip-Schalters bestimmen den Signalton, der vierte Pol ermöglicht die Lautstärkeeinstellung

DIP-SWITCH			
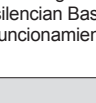	1	Sound type / Tipo de sonido / Signalton	
	2		
	3		
	4	**ON**	Maximum volume / Volumen alto / Maximale Lautstärke
		OFF	Low volume / Volumen bajo / Reduzierte Lautstärke

SOUND TYPE

No.	Description	Funcning		Standard	Dip-switch 1	Dip-switch 2	Dip-switch 3	Max. sound level dB @ 30V DC	Sound level dB @ 21V DC 15°	45°	75°	105°	135°	165°
1	Tecnofire alarm (sweep up)	353Hz...1950Hz in 1000ms + 50ms off		Default	OFF	OFF	OFF	91	83	81	86	87	85	88
2	Tecnofire technical alarm (sweep up)	445Hz...590Hz in 1000ms + 50ms off			**ON**	OFF	OFF	91	83	78	83	84	85	87
3	DIN & PFEER evacuation tone	1200Hz...500Hz in 1000ms + 10ms off		DIN PFEER	OFF	**ON**	OFF	93	84	80	84	86	86	89
4	Tecnofire prealarm (4 tone pulses)	100ms @ 1050Hz + 50ms off + 200ms @ 1300Hz + 50ms off + 100ms @ 1600Hz + 50ms off + 200ms @ 1900Hz + 50ms off			**ON**	**ON**	OFF	97	89	87	87	89	91	95
5	AFNOR French alarm tone	400ms @ 440Hz + 100ms @ 554Hz		NFS 32-001	OFF	OFF	**ON**	89	80	75	81	83	82	85
6	British Standard	500ms @ 800Hz + 500ms @ 970Hz		BS 5839 Pt1	**ON**	OFF	**ON**	96	85	82	88	91	91	92
7	UNI 11744 prealarm* and BS 5839 Pt1 medium sweep	800Hz...970Hz in 1000ms + 0ms off		UNI 11744 - BS 5839 Pt1	OFF	**ON**	**ON**	94	84	82	86	86	86	90
8	UNI 11744 evacuation alarm* and British alarm tone	970Hz continuous		UNI 11744 - BS 5839 Pt1	**ON**	**ON**	**ON**	96	82	79	88	90	90	93

* Sound type compliant with UNI 11744 (04/2019)
N.B. The sound level has been measured at the indicated positions at 1 meter distance at maximum volume and with 21V power supply.

PROGRAMMING PARAMETERS / PARÁMETROS DE PROGRAMACIÓN / PROGRAMMIERUNGSPARAMETER

Functioning of the base is defined by two parameters that are associated to the detector, the sub-formula and the functioning criterion.

Sub-formula
The sub-formula defines what releases the alarm.

Functioning criterion
The functioning criterion defines what stops the alarm. If the criterion **Acknowledgeable or Sirene** is selected, the acknowledgment commandof the control panel stops the acoustic alarm signal of the base, otherwise,if the criterion **Non-acknowledgeable** is selected, the acoustic alarm signalof the base follows the ooperational criterion given by the sub-formula.

El funcionamiento de la base se define por dos parámetros que están asociados al detector, la sub-fórmula y el criterio de funcionamiento.

Sub-fórmula
La sub-fórmula define lo que activa la alarma.

Criterio de funcionamiento
El criterio de funcionamiento define quién o qué provoca el silenciado de la Base. Si se elige **Confirmable o Sirena**, los comandos de confirmación de la central silencian Base, si se elige **No confirmable**, la alarma de la Base sigue el criterio de funcionamiento dictado por la fórmula intermedia.

Die Betriebsweise des Sockels ist von zwei Programmierungsparametern des Melders abhängig, der Unterformel und dem Funktionskriterium.

Unterformel
Die Unterformel definiert, was den Alarm auslöst.

Funktionskriterium
Das Funktionskriterium definiert, was den Alarm stoppt.
Wurde das Kriterium **Quittierbar oder Sirene programmiert**, stoppt der Quittierbefehl der Zentrale das akustische Alarmsignal des Sockels, wohingegen, wenn das Kriterium **Nicht quittierbar** gewählt wurde, das akustische Alarmsignal des Sockels dem Funktionskriterium der Sub-Formel unterliegt.

Sub-formula / Sub-fórmula / Teilformel			Functioning criterion / Criterio de funcionamiento / Funktionskriterium		
Loop / Bucle / Loop (Lx) Detector / Detector / Melder (Sx)	**Sub-formula Sub-fórmula Teilformel**	**Alarme release if Alarma activada si Alarm aktiv wenn**	**Loop / Bucle / Loop (Lx) Detector / Detector / Melder (Sx)**	**Functioning criterion Criterio de funcionamiento Funktionskriterium**	**Acknowledged by Confirmada por Quittierung durch**
L1S1	Formula / Formule / Formel 4 aL1S1|aL1S2 |aL1S3	L1S1 or L1S2 or L1S3 in alarm L1S1 o L1S2 o L1S3 en alarma Alarm L1S1 oder L1S2 oder L1S3	L1S1	Acknowledgeable Confirmable Quittierbar	Control panel Central Alarmzentrale
L1S2	Formula / Formule / Formel 23 aL1S1	L1S1 in alarm L1S1 en alarma Alarm L1S1	L1S2	Siren Sirena Sirene	Control panel Central Alarmzentrale
L1S3	Formula / Formule / Formel 23 aL1S1	L1S1 in alarm L1S1 en alarma Alarm L1S1	L1S2	Non-acknowledgeable No confirmable Nicht quittierbar	Formula Fórmula Formel

OPTICAL REPEATER / REPETIDOR ÓPTICO / OPTISCHER REPEATER

It is possible to wire an optical repeater to the base.

N.B. The base is only compatible with the optical repeater TFRIP by Tecnofire. Other types may compromise the correct functioning of the base.

Es posible cablear un repetidor óptico a la base.

N.B. La base sólo es compatible con el repetidor óptico TFRIP de Tecnofire. Otros tipos pueden comprometer el correcto funcionamiento de la base.

Es ist möglich, einen optischen Repeater mit dem Sockel zu verdrahten.

N.B. Der Sockel ist nur mit dem optischen Repeater TFRIP von Tecnofire kompatibel. Andere Typen können seine korrekte Arbeitsweise beeinträchtigen.

TEST / PRUEBA / TEST

The test menu of the detector provides the option **Activation** permitting the sound test of the base. Selecting this option, the base will run the sound test.
The sound signal will remain active until deactivation of the test function.

El menú de prueba del detector proporciona la opción **Activación** que permite la prueba de sonido de la base. Al seleccionar esta opción, la base ejecutará la prueba de sonido. La señal sonora permanecerá activa hasta la desactivación de la función de prueba.

Das Testmenü des Melders bietet die Option Aktivierung, die den Klangtest des Sockels aktiviert. Wenn Sie diese Option wählen, startet der Sockel den Test. Das Tonsignal bleibt solange aktiv, bis der Test deaktiviert wird.

MONTAGGIO / INSTALLATION / INSTALLATION / INSTALACIÓN / INSTALLATION

Vista superiore e laterale / Vue supérieure et latérale / Top and side view / Vista superior y lateral

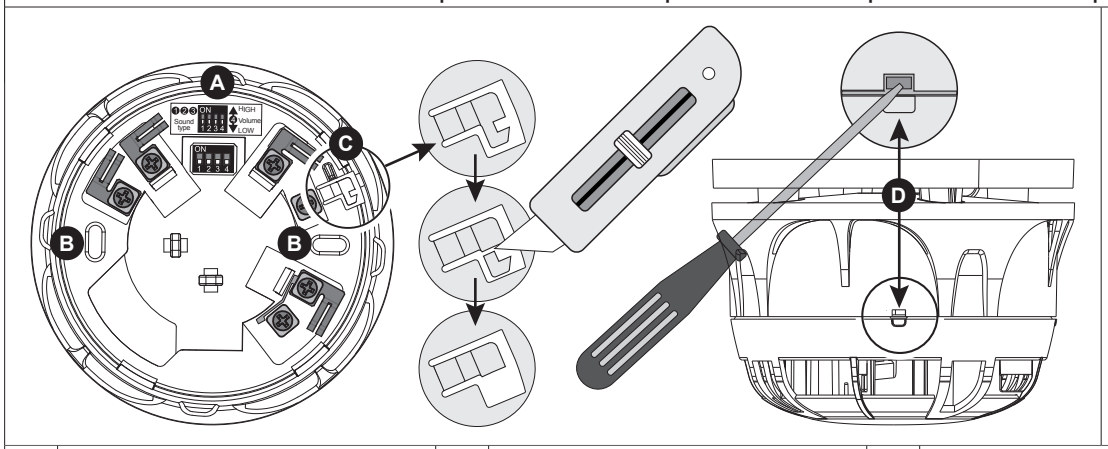

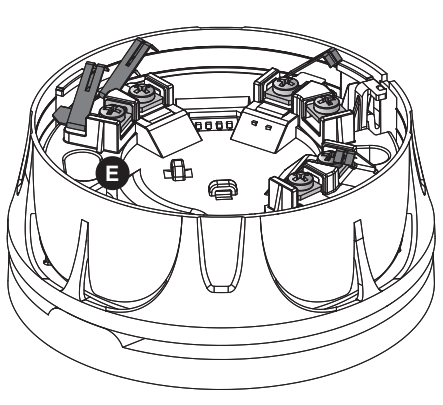

Vista posteriore / Vue postérieure / Bottom view / Vista inferior

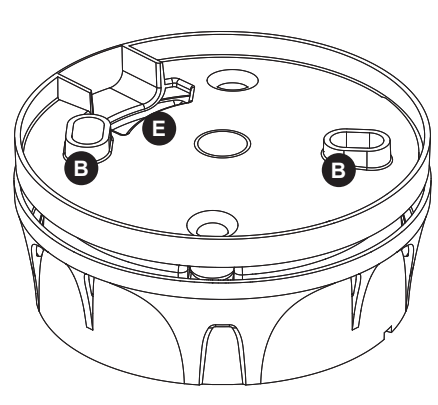

A	Dip - Programmazione modi suono Dip - Programmation du type de sonnerie Dip - Sound type programming Dip - Programación de tipo de sonido	**B**	Asole di fissaggio Trous de fixation Mounting holes Agujeros de fijación	**C**	Taglia il dente di aggancio Couper la dent Cutt the tooth Cortar el diente	**D**	Per sganciare il sensore spingi il blocco Pour dégager le détecteur, appuyez sur le verrou Push down the latch to release the detector Para desenganchar el detector, presionela lenguëta	**E**	Asola passaggio cavi Passage pour câbles Cable passage Pasaje de cables

Le caratteristiche del prodotto possono essere soggette a modifiche senza alcun preavviso. / Les caractéristiques de ce produit peuvent être sujettes à modifications sans préavis.
The product features can be subject to change without notice. / Las funciones del producto pueden estar sujetas a modificaciones sin previo aviso. / Die Eigenschaften des Produktes können jederzeit ohne vorherige Ankündigung geändert werden.

by Tecnoalarm S.r.l. - Via Ciriè 38 - 10099 - San Mauro T.se - Torino (Italy)
Manufacturing plant: Strada del Cascinotto 139/54 - 10156 Torino (Italy)
www.tecnofiredetection.com