DATENBLATT

RJ45 Patchkabel Cat.6A S/FTP TPE Cat.7 Rohkabel superflex blau 0,5m

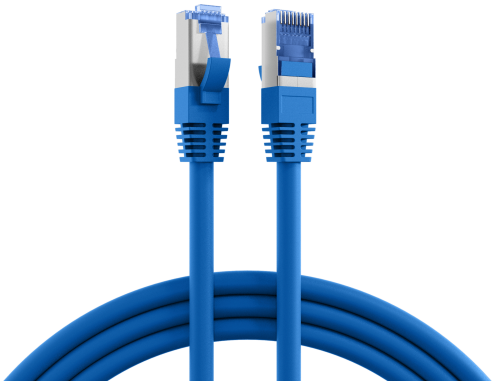



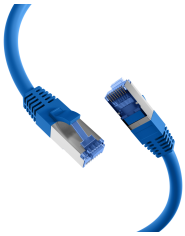

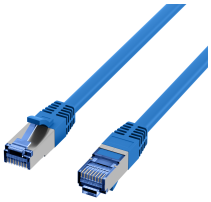



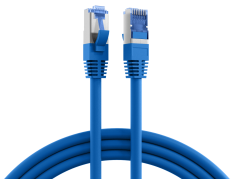

Beschreibung

RJ45 Patchkabel Cat.6A S/FTP TPE Cat.7 Rohkabel superflex

Das Cat.6A (IEC) Patchkabel besitzt vergoldete Kontakte und ermöglicht als Übertragungsstandard 10Gbit Ethernet.

Technische Produkteigenschaften
- Cat.6A (IEC)
- S/FTP Kabel mit AWG26/7
- Mantelmaterial aus halogenfreiem TPE/LSZH
- Brandschutz: flammwidrig, halogenfrei, raucharm
- Steckverbindung: RJ45 auf RJ45
- Mit Rasthebelschutz

Dieses Datenblatt wurde maschinell am 18-03-2024 erzeugt. Technische Änderungen vorbehalten.

EFB-Elektronik GmbH
Striegauer Straße 1
33719 Bielefeld

fon: +49 521 40 41 8-0
fax: +49 521 40 41 8-50

info@efb-elektronik.de
www.efb-elektronik.de

DATENBLATT

RJ45 Patchkabel Cat.6A S/FTP TPE Cat.7 Rohkabel superflex blau 0,5m

• Besitzt vergoldete Kontakte

Der Mantel des geschirmten Patchkabels besteht aus halogenfreiem TPE/LSZH Material und hat einen Längenaufdruck auf der Tülle. Zusätzlich bietet das Kabel die Option zur Stromversorgung durch PoE nach IEEE802.3af, PoE+ nach IEEE802.3at und 4PPoE nach IEEE802.3bt.

Die Belegung der blauen RJ45-Stecker erfolgt nach TIA/EIA 568B und ist 1:1. Passend für den erweiterten Temperaturbereich -20 – 75 °C.

Das LAN Kabel verfügt über ein Leitermaterial aus Kupfer und eignet sich ideal für Anwendungen in der strukturierten Gebäudeverkabelung, Industrial Ethernet und in Rechenzentren. Eine Bandbreite von bis zu 500 MHz wird damit ermöglicht.

Allgemeine Daten	
Steckertyp	RJ45 Standard blau
Farbe der Knickschutztülle	blau
Geeignet für Schutzart (IP)	IP20
Kabeltyp	S/FTP
Pinbelegung	1:1
Rasthebelschutz	Ja
Ausführung flammwidrig	Ja
Ausführung	Geschirmt
Belegung	nach TIA/EIA 568B
Einsatzgebiet	Industrial Ethernet
Längenaufdruck	Ja
Kategorie	6A (IEC)
Strombelastbarkeit	max. 1 A
Knickschutztülle	angespritzt
Kontakte	50 µ" Vergoldet
Mantel-Farbe	blau
Mantelmaterial	TPE/LSZH
Halogenfrei	Ja

Mechanische Eigenschaften	
Schirmkontaktierung	360° Schirmbefestigung
Steckzyklen	≥750
Biegeradius	>32,5 mm

EFB-Elektronik GmbH
Striegauer Straße 1
33719 Bielefeld

fon: +49 521 40 41 8-0
fax: +49 521 40 41 8-50

info@efb-elektronik.de
www.efb-elektronik.de

WIR SORGEN FÜR VERBINDUNG
WE CARE FOR CONNECTION

DATENBLATT

RJ45 Patchkabel Cat.6A S/FTP TPE Cat.7 Rohkabel superflex blau 0,5m

Kabelaufbau	
Rohkabel	Cat.7
Steckverbindertyp Anschluss 2	RJ45 8(8)
Steckverbindertyp Anschluss 1	RJ45 8(8)
Leitermaterial	Kupfer
AWG-Querschnitt	26/7
Kabelkonstruktion	4x2

Kabelmantel	
Außendurchmesser des Kabels	6,5 mm
Halogen frei	nach IEC60754-2
Ölbeständig nach EN 60811-404	Nein
Kabelaufdruck	Cat.6A Patchcord SUPERFLEX S/FTP www.efb-elektronik.de
Silikonfrei	Ja
Raucharm	nach IEC61034

Umgebungsbedingungen	
Temperaturbereich	-20 – 75 °C

Elektrische Eigenschaften	
Widerstandsunsymmetrie	2 %
Schleifenwiderstand	284 Ω/km
Leiterwiderstand DC	142 Ω/km
NVP-Wert	- %
Prüfspannung	1000 (V DC, 1min) Ader/Ader und Ader/Schirm
Kontaktwiderstand	30 mΩ
POE Klasse	PoE+ nach IEEE802.3at
Betriebs-/Bemessungsspannung	max. 50 V DC
Isolationswiderstand	100 MΩ
Impedanz	100 ±25 Ω

Übertragungstechnische Eigenschaften	
Übertragung	10Gbit
Bandbreite	500MHz

EFB-Elektronik GmbH
Striegauer Straße 1
33719 Bielefeld

fon: +49 521 40 41 8-0
fax: +49 521 40 41 8-50

info@efb-elektronik.de
www.efb-elektronik.de

WIR SORGEN FÜR VERBINDUNG
WE CARE FOR CONNECTION

DATENBLATT

RJ45 Patchkabel Cat.6A S/FTP TPE Cat.7 Rohkabel superflex blau 0,5m

Normen, Zulassungen, Zertifizierungen	
Verkabelungsstandard	EN50173
Ölbeständig nach EN 60811-2-1	Nein
Steckverbinder	IEC 60603-7-51

Verfügbare Varianten

ArtNr.	Bezeichnung	Länge	Längentoleranz
K5525FBL.0,15	RJ45 Patchkabel Cat.6A S/FTP TPE Cat.7 Rohkabel superflex blau 0,15m	0,15 m	±5 %
K5525FBL.0,25	RJ45 Patchkabel Cat.6A S/FTP TPE Cat.7 Rohkabel superflex blau 0,25m	0,25 m	±5 %
K5525FBL.0,5	RJ45 Patchkabel Cat.6A S/FTP TPE Cat.7 Rohkabel superflex blau 0,5m	0,5 m	±5 %
K5525FBL.1	RJ45 Patchkabel Cat.6A S/FTP TPE Cat.7 Rohkabel superflex blau 1m	1,0 m	±5 %
K5525FBL.1,5	RJ45 Patchkabel Cat.6A S/FTP TPE Cat.7 Rohkabel superflex blau 1,5m	1,5 m	±5 %
K5525FBL.2	RJ45 Patchkabel Cat.6A S/FTP TPE Cat.7 Rohkabel superflex blau 2m	2,0 m	±5 %
K5525FBL.3	RJ45 Patchkabel Cat.6A S/FTP TPE Cat.7 Rohkabel superflex blau 3m	3,0 m	±5 %
K5525FBL.5	RJ45 Patchkabel Cat.6A S/FTP TPE Cat.7 Rohkabel superflex blau 5m	5,0 m	±5 %
K5525FBL.7,5	RJ45 Patchkabel Cat.6A S/FTP TPE Cat.7 Rohkabel superflex blau 7,5m	7,5 m	±5 %
K5525FBL.10	RJ45 Patchkabel Cat.6A S/FTP TPE Cat.7 Rohkabel superflex blau 10m	10,0 m	±5 %
K5525FBL.15	RJ45 Patchkabel Cat.6A S/FTP TPE Cat.7 Rohkabel superflex blau 15m	15,0 m	±5 %
K5525FBL.20	RJ45 Patchkabel Cat.6A S/FTP TPE Cat.7 Rohkabel superflex blau 20m	20,0 m	±5 %
K5525FBL.25	RJ45 Patchkabel Cat.6A S/FTP TPE Cat.7 Rohkabel superflex blau 25m	25,0 m	±5 %
K5525FBL.30	RJ45 Patchkabel Cat.6A S/FTP TPE Cat.7 Rohkabel superflex blau 30m	30,0 m	±5 %

Zeichnungen

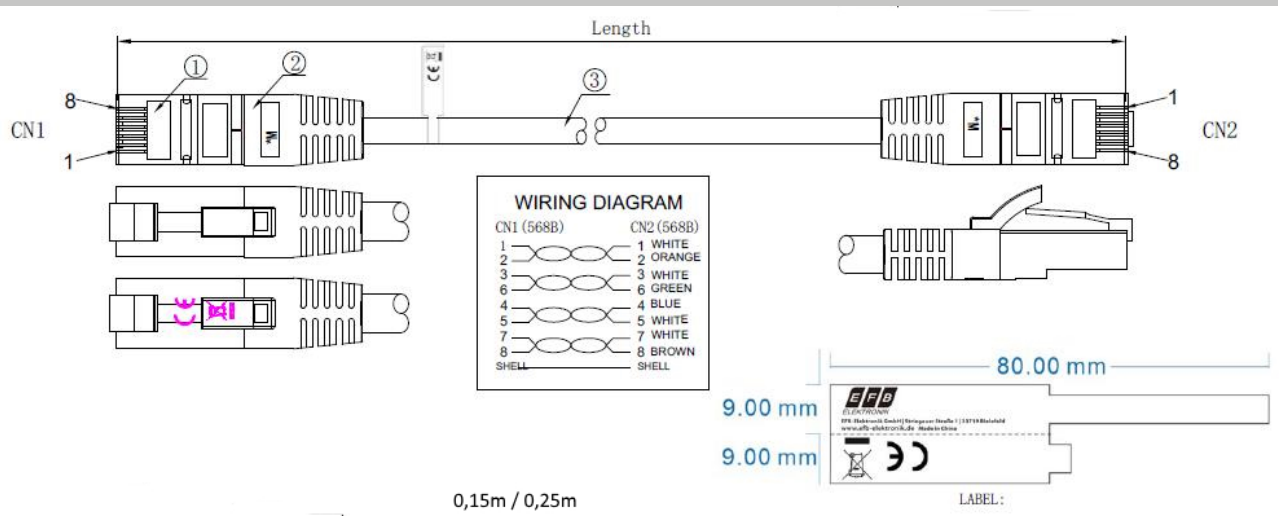

Dieses Datenblatt wurde maschinell am 18-03-2024 erzeugt. Technische Änderungen vorbehalten.

EFB-Elektronik GmbH
Striegauer Straße 1
33719 Bielefeld

fon: +49 521 40 41 8-0
fax: +49 521 40 41 8-50

info@efb-elektronik.de
www.efb-elektronik.de

WIR SORGEN FÜR VERBINDUNG
WE CARE FOR CONNECTION

DATENBLATT

RJ45 Patchkabel Cat.6A S/FTP TPE Cat.7 Rohkabel superflex blau 0,5m

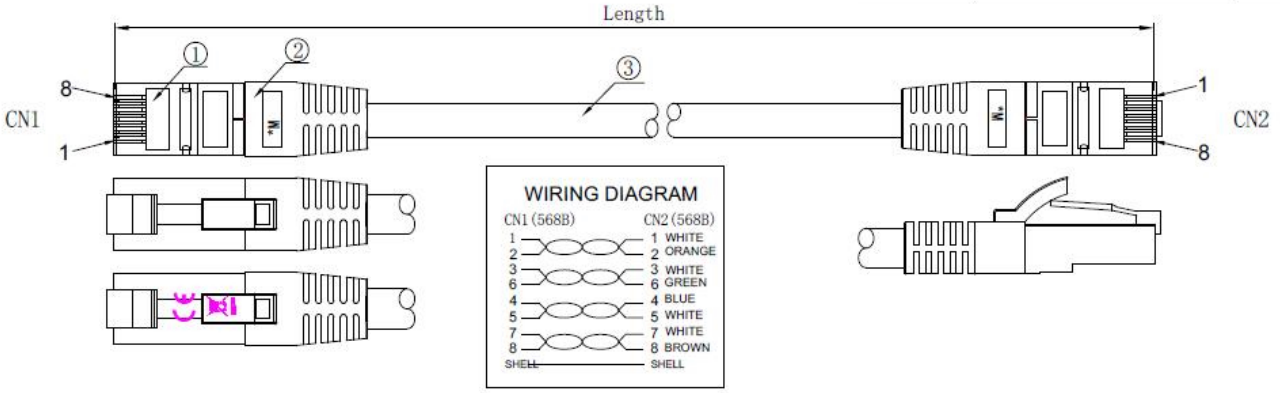

Dieses Datenblatt wurde maschinell am 18-03-2024 erzeugt. Technische Änderungen vorbehalten.

EFB-Elektronik GmbH
Striegauer Straße 1
33719 Bielefeld

fon: +49 521 40 41 8-0
fax: +49 521 40 41 8-50

info@efb-elektronik.de
www.efb-elektronik.de

WIR SORGEN FÜR VERBINDUNG
WE CARE FOR CONNECTION