MORSETTIERA TFPAN - PANNELLO OTTICO ACUSTICO			
	DENOMINAZIONE		FUNZIONE
7	24Vcc - NEGATIVO (-)		ALIMENTAZIONE 24Vcc
6	24Vcc - POSITIVO (+)		
5	LINEA LOOP OUT (-)		COLLEGAMENTO LINEA LOOP DISPOSITIVI
4	LINEA LOOP OUT (+)		
3	LINEA LOOP IN (-)		
2	LINEA LOOP IN (+)		
1	LINEA LOOP IN (+)		DA UTILIZZARE SE SI VUOLE ESCLUDERE IL SEPARATORE

1	ROTARY SWITCH SELEZIONE INDIRIZZO - DECINE
2	ROTARY SWITCH SELEZIONE INDIRIZZO - UNITA'
3	PONTICELLO SELEZIONE FUNZIOPNE "DOPPIO PANNELLO"
4	CONNETTORI PER COLLEGAMENTO MODULO

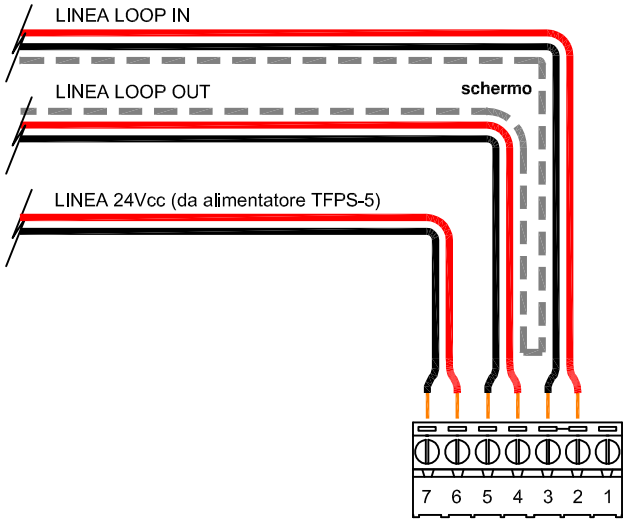

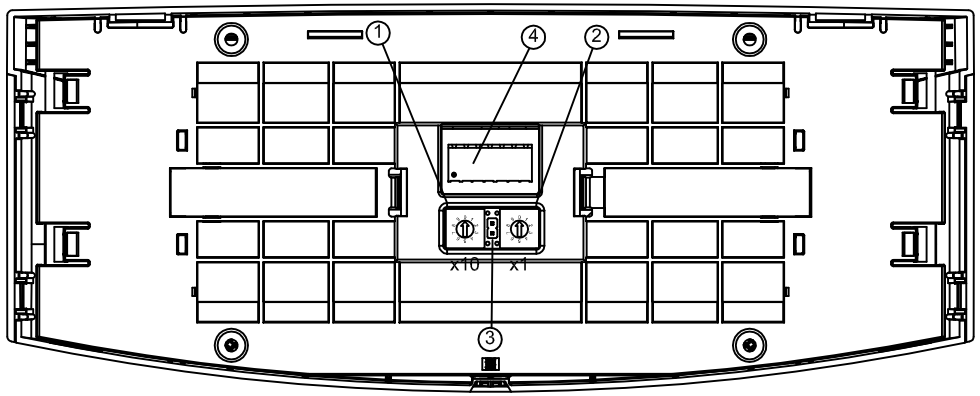

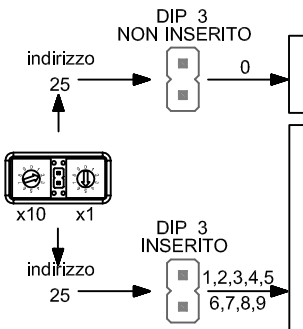

1) se DIP 3 non viene inserito, il pannello funzionerà come singolo pannello ed utilizzerà un solo indirizzo, dato dal valore degli switch rotativi X10 e X1.

2) se DIP 3 viene inserito,
il pannello funzionerà come doppia pannello ed utilizzerà due indirizzi, utilizzabili separatamente e per funzioni differenti.
ESEMPIO: se sugli switch rotativi X10 e X1 si imposterà l'indirizzo 25, il pannello utilizzerà 2 indirizzi e cioè indirizzo 25 e l'indirizzo successivo, indirizzo 26.

ATTENZIONE
Nel caso di attivazione simultanea di tutti e due gli indirizzi, la suonata associata al pannello con indirizzo "25" avrà priorità sulla suonata associata all'indirizzo "26".
(in pratica l'indirizzo impostato fisicamente sugli switch rotativi ha priorità sull'altro indirizzo gestito internamente dal pannello).

N.b.: gli indirizzi sopra indicati, sono utilizzati solo ai fini delle spiegazioni come esempio applicativo

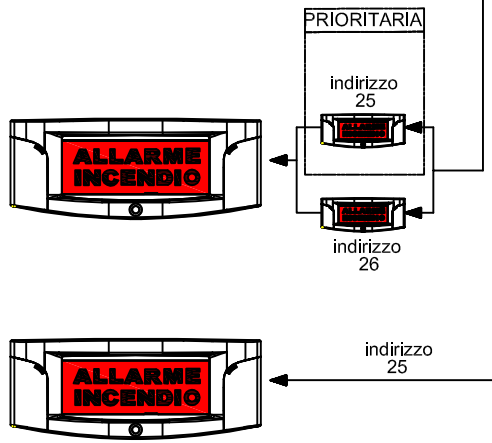

VIETATA LA RIPRODUZIONE ANCHE PARZIALE SENZA L'AUTORIZZAZIONE

Tecnofire DETECTION by Tecnoalarm

Note:

AGGIORNAM.	FILE [TFPANM]_FDE0_V01D_POAIndirizzato.dwg	FOGLIO 1 / SEGUE 2	DESCRIZIONE
	DATA 09/04/2018	ELAB. C.D.	FORMATO A4
	IDENTIFICAZIONE DIS.		SCALA F.S.

PANNELLO SEGNALAZIONE OTTICO ACUSTICO
TFPANM-AI
Schema di collegamento

VIETATA LA RIPRODUZIONE ANCHE PARZIALE SENZA L'AUTORIZZAZIONE

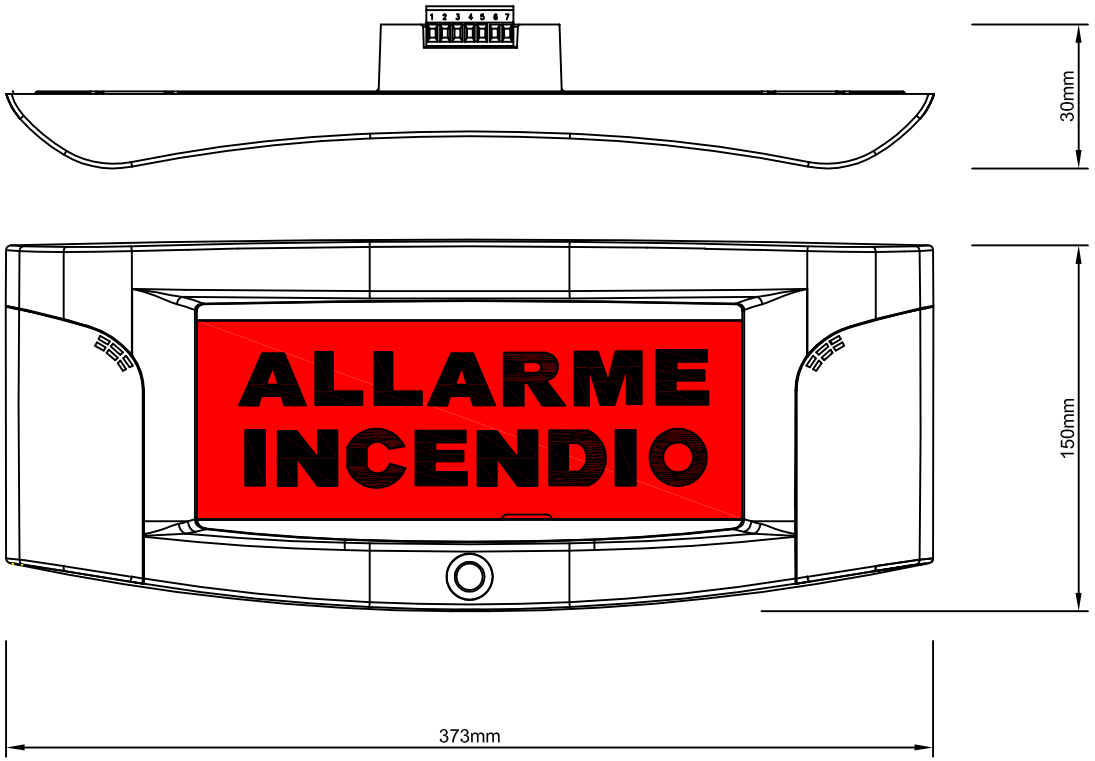

Tecnofire DETECTION by Tecnoalarm

Note:

AGGIORNAM.	FILE	FOGLIO	SEGUE
	[TFPANM]_FDE0_V01D_POAIndirizzato.dwg	2	3
	DATA 09/04/2018 — ELAB. C.D.	FORMATO A4	
	IDENTIFICAZIONE DIS.	SCALA 1:2	

DESCRIZIONE

PANNELLO SEGNALAZIONE OTTICO ACUSTICO
TFPANM-AI
Dimensioni costruttive

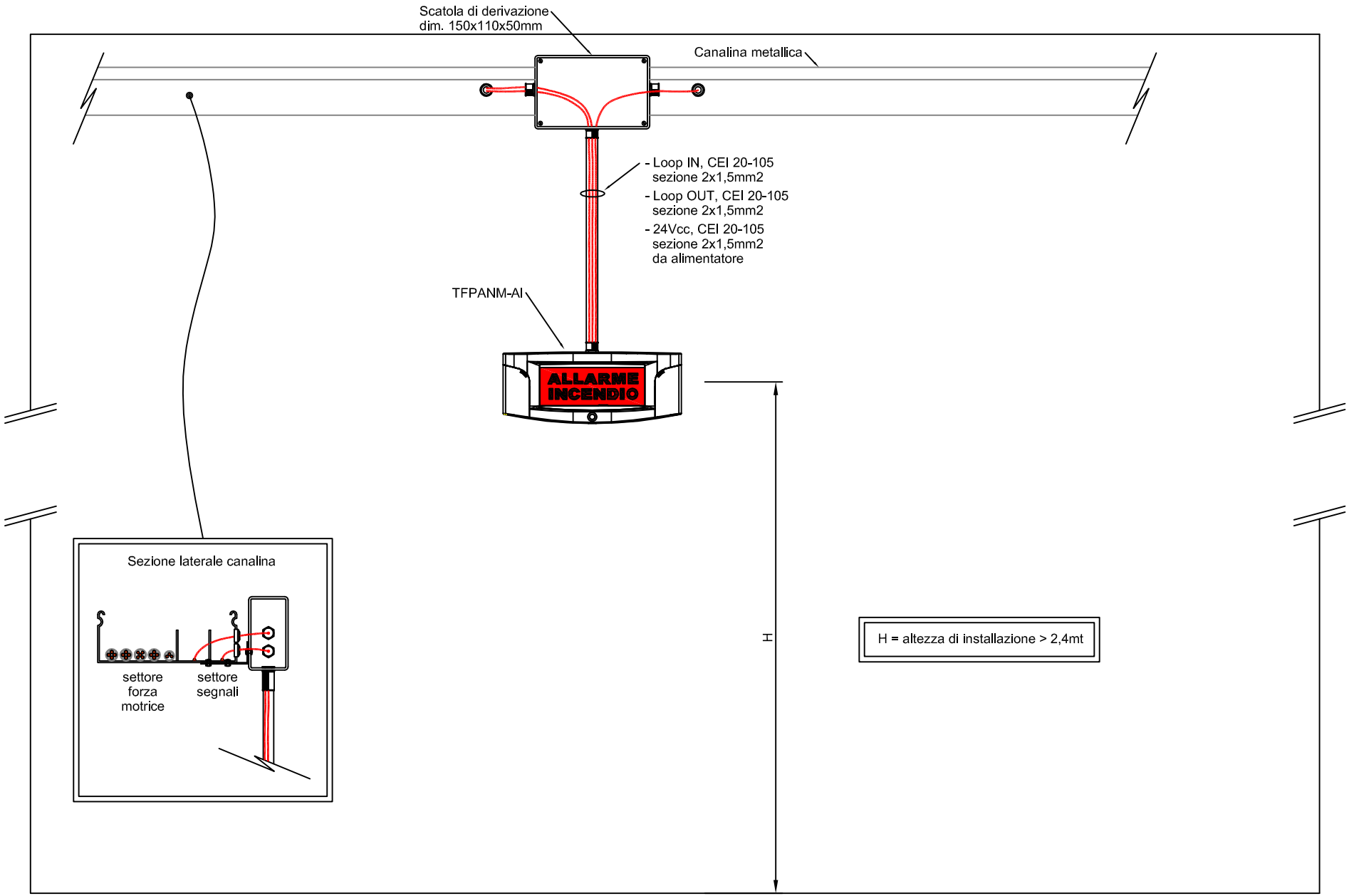

VIETATA LA RIPRODUZIONE ANCHE PARZIALE SENZA L'AUTORIZZAZIONE

Tecnofire DETECTION by Tecnoalarm

Note:

AGGIORNAM.	FILE	FOGLIO	SEGUE
	[TFPANM]_FDE0_V01D_POAIndirizzato.dwg	3	-
	DATA 09/04/2018 / ELAB. C.D.	FORMATO A4	
	IDENTIFICAZIONE DIS.	SCALA	

DESCRIZIONE

PANNELLO SEGNALAZIONE OTTICO ACUSTICO
TFPANM-AI
Tipico installazione