Techn Daten

BASELINE

MultiTransmitter Jeweller

Funkmodul für die Integration von bis zu 18 Geräten von Drittanbietern in das Ajax System



Gerätekompatibilität

Überprüfen

Kommunikation

Jeweller-Kommunikationstechnologie

Proprietäre Funktechnologie zur Übertragung von Befehlen, Alarmen und Ereignissen.

Hauptmerkmale:

- Zwei-Wege-Kommunikation.
- Hochentwickelter Sabotageschutz.
- Blockverschlüsselung mit einem dynamischen Schlüssel.
- Sofortige Benachrichtigungen.
- Fernsteuerung und -konfiguration über Ajax Apps.

Mehr erfahren ›

Frequenzbänder

866,0 – 866,5 MHz
868,0 – 868,6 MHz
868,7 – 869,2 MHz
905,0 – 926,5 MHz
915,85 – 926,5 MHz
921,0 – 922,0 MHz

Abhängig von der Verkaufsregion.

Maximale effektive Strahlungsleistung (ERP)

bis zu 20 mW

Funksignalmodulation

GFSK

Funkreichweite

bis zu 2000 m

Zwischen einem Integrationsmodul und einer Hub-Zentrale (oder einem Funk-Repeater) im Freifeld.

Funkkommunikationsreichweite berechnen ›

Verschlüsselte Kommunikation

Alle gespeicherten und übertragenen Daten werden durch Blockverschlüsselung mit einem dynamischen Schlüssel geschützt.

Frequenzsprungverfahren

Zur Vermeidung von Funkstörungen und Jamming.

Mehr erfahren

Verbindung der kabelgebundenen Geräte

Anzahl der Zonen

18 Anschlusszonen

Mehrere Geräte können an eine Zone angeschlossen werden. Die Anzahl der angeschlossenen Geräte hängt von deren Leistungsaufnahme ab.

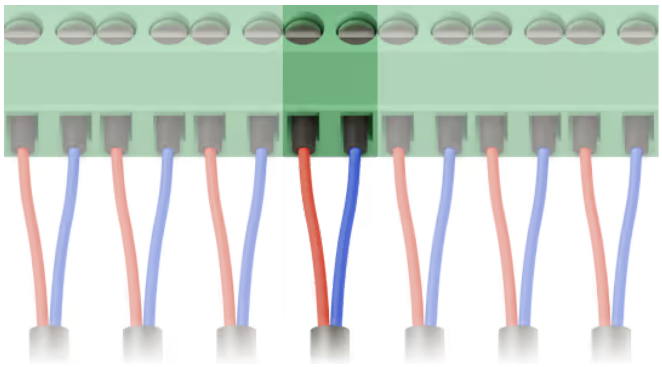

Anschlusstyp

NC, NO, EOL

für MultiTransmitter mit Firmware-Version vor 2.13.

NC, NO, EOL, 2EOL, 3EOL

MultiTransmitter mit einer Firmware-Version 2.13 und neuer. Die Hub-Zentrale unterstützt die 2EOL- und 3EOL-Anschlusstypen nicht. Andere Hub-Modelle erfordern eine Firmware-Version OS Malevich 2.13 oder neuer, um solche Anschlusstypen zu unterstützen.

EOL-Widerstand

von 1kΩ bis 7,5 kΩ mit einer Schrittweite von 100 Ω

für MultiTransmitter mit Firmware-Version vor 2.13. Der EOL-Widerstand wird automatisch in der Ajax PRO App erkannt.

von 1 kΩ bis 15 kΩ pro Widerstand, mit dem Gesamtwiderstand bis zu 30 kΩ

MultiTransmitter mit einer Firmware-Version 2.13 und neuer. Der Widerstand wird automatisch für jeden EOL-Widerstand in den Ajax PRO-Anwendungen gemessen.

Kabellänge

bis zu 400 m

Bei Verwendung eines Signalkabels mit kupferummanteltem Aluminiumleiter mit einem Querschnitt von 0,22 mm².

Betriebsmodus

impuls, bistabil

Einstellbar von PRO-Benutzern oder Benutzern mit Administratorrechten in der Ajax App.

Ereignistypen

15 Ereignistypen für kabelgebundene Geräte

- Sabotagealarm
- Einbruch
- Brand
- Notruf
- Paniktaste

- Gasalarm
- Fehlfunktion
- Überschwemmung
- Glasbruch
- Hohe Temperatur
- Niedrige Temperatur
- Abdeckung (Masking)
- Bedrohungscode (Öffnen)
- Vibration (seismischer Sensor)
- Benutzerdefiniert

Einstellbar von PRO-Benutzern oder Benutzern mit Administratorrechten in der Ajax App.

Empfehlungen

Das Gerät wird über das Stromnetz mit 100-240 V~ versorgt und ist ausschließlich für den Gebrauch in Innenräumen vorgesehen.

Sabotageschutz

Manipulationsschutz

Zwei Manipulationsschalter zur Erkennung der Öffnung von MultiTransmitter-Gehäuse und zur Warnung bei Entfernung von der Wand.

Mehr erfahren ›

Schutz vor Spoofing

Geräteauthentifizierung

Erkennung von Verbindungsabbruch

innerhalb von 36 Sekunden

Zwischen einer Hub-Zentrale oder einem Funk-Repeater und MultiTransmitter. Die Erkennungszeit hängt von den **Jeweller-** oder **Jeweller/Fibra-**Einstellungen ab.

Sofortige Erkennung von Kabelbruch, Kurzschluss und Fehlfunktion

bei Verwendung des EOL/2EOL/3EOL-Anschlusstyps

Abhängig von dem Anschlusstyp.

Stromversorgung

Stromversorgung für MultiTransmitter

100 bis 240 V~, 50/60 Hz

Notstromversorgung für MultiTransmitter

12 V⎓, bis zu 7 Ah Kapazität bei vollständiger Ladung bis zu 30 Stunden

Backup-Akku ist nicht im Lieferumfang enthalten.

Stromversorgung für angeschlossene Geräte

10,5–15 V⎓, bis zu 1 A (max. Gesamtstromverbrauch)

Drei von MultiTransmitter gespeiste Versorgungsleitungen: eine für Brandmelder und zwei für andere Geräte.

Gehäuse

Abmessungen

192 × 238 × 100 mm



Gewicht (weißes Gerät)

874 g

Gewicht (schwarzes Gerät)

802 g

Betriebstemperaturbereich

von -10 °C bis +40 °C

Betriebsluftfeuchtigkeit

bis 75%

Schutzart

IP40, IK06

Die neue Version des Gehäuses von MultiTransmitter Jeweller hat Lichtleiter für die LED-Anzeige des Moduls. Bei der vorherigen Gehäuseversion befand sich die LED auf der Platine.



Farben

Schwarz



Weiß



Lieferumfang

MultiTransmitter

Gehäuse

Stromkabel

12-V⎓-Batterie-Anschlusskabel

Montagekit

Kurzanleitung

Zusätzliche Informationen

Einhaltung von Normen

Mehr erfahren

Benutzerhandbuch

Mehr erfahren

Garantie

24 Monate

Mehr erfahren

Abonnieren

Abonnieren Sie unseren Newsletter über Sicherheit im Alltag. Ganz ohne Spam.

Abonnieren

Zusätzliche Hilfe anfordern

support@ajax.systems

@AjaxSystemsSupport_Bot

Trustpilot

Bewertung 4.6

2.500.000

Menschen werden weltweit von Ajax geschützt

Produkte

- Superior
- Fibra
- Einbruchschutz
- Videoüberwachung
- Brandmeldung
- Schutz vor Leitungswasserschäden
- Komfort & Produktivität

Software

- Für Benutzer
- PRO Desktop
- Ajax Translator
- Szenarien

Available on App Store

Available on Google Play

Lösungen

- Kundengeschichten
- Integrationen in das Ajax Ökosystem
- Ajax Ready Produkte
- Lösungen nach Objekttyp
- Warum Ajax
- Wie Ajax funktioniert

Support

- Anleitungen und Artikel
- Einhaltung von Normen

Werkzeuge

- Rechner für die Batterielebensdauer
- Funkreichweitenrechner
- Rechner der Fibra Stromversorgung
- Case Konfigurator
- Schalter & Steckdosen Konfigurator
- Kompatibilität von Ajax Geräten
- Alle Web-Tools

Unternehmen

- Blog
- Über uns
- Presseseite
- Veranstaltungen

Für Partner

- Geschäftsbeziehungen mit Ajax
- Veranstaltungen
- Brandbook
- Ajax SIM

© 2024 AJAX SYSTEMS CH. All rights reserved