Tech Daten

SUPERIOR

Superior MultiTransmitter G3 Jeweller (without casing)

Funkmodul zur Integration von bis zu 18 Drittgeräten in ein Ajax System. Entwickelt für die Installation in einem Ajax Gehäuse.

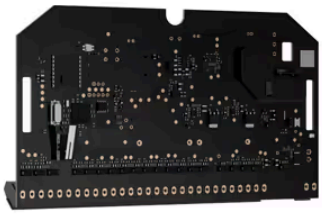

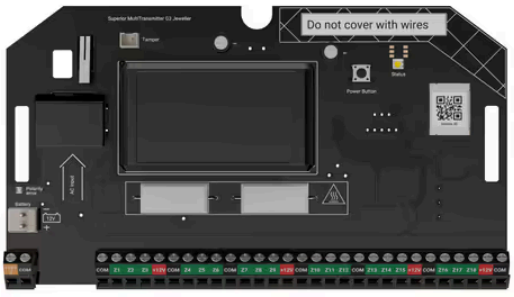

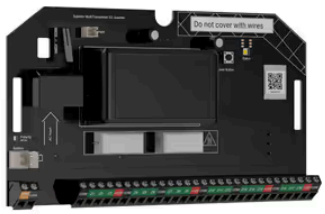

Gerätekompatibilität

Überprüfen

Kommunikation

Datenübertragungsprotokoll Superior Jeweller

Proprietäre Funktechnologie zur Übertragung von Befehlen, Alarmen und Ereignissen. Eine aktualisierte Version des Jeweller-Funkprotokolls für Superior-Geräte, die die Einhaltung von Grade 3 (EN 50131) gewährleistet.

Schlüsselfunktionen:

- Zwei-Wege-Kommunikation.
- Erweiterter Sabotageschutz.
- Verbesserte Blockverschlüsselung mit einem dynamischen Schlüssel.
- Sofortige Benachrichtigungen.
- Fernsteuerung und -konfiguration über Ajax Apps.

Mehr erfahren

Frequenzbänder

865,0–868,0 MHz
868,0–868,6 MHz
868,7–869,2 MHz
869,4–869,65 MHz

Maximale effektive Strahlungsleistung (ERP)

bis zu 25 mW

Modulation des Funksignals

GFSK

Funkreichweite

bis zu 3,500 m

Zwischen dem Gerät und einer Hub-Zentrale (oder einem Funk-Signalverstärker) im freien Raum. Die maximale Reichweite hängt vom Modell der Hub-Zentrale ab.

Funkreichweite innerhalb des Objekts berechnen

Verschlüsselte Kommunikation

Alle gespeicherten und übertragenen Daten werden durch eine fortschrittliche Verschlüsselung geschützt, die sowohl Vertraulichkeit als auch Integrität gewährleistet.

Frequenzsprungverfahren

Zur Verhinderung von Funkstörungen und Jamming.

Mehr erfahren

Kommunikationstechnologie Wings

Proprietäre Funk-Kommunikationstechnologie zum Hochladen von Firmware-Updates.

Schlüsselfunktionen:

- Zwei-Wege-Kommunikation.
- Erweiterter Sabotageschutz.
- Blockverschlüsselung mit einem dynamischen Schlüssel.
- Nachladen von Datenpaketen im Falle von Übertragungsfehlern.
- Überprüfung der Zustellung von Datenpaketen.

Frequenzbänder

865,0–868,0 MHz
868,0–868,6 MHz
868,7–869,2 MHz
869,4–869,65 MHz

Funkreichweite

bis zu 3,000 m

Zwischen dem Gerät und einer Hub-Zentrale (oder einem Funk-Signalverstärker) im offenen Raum. Die maximale Reichweite hängt vom Modell der Hub-Zentrale ab.

Funkreichweite innerhalb des Schutzobjekts berechnen

Verschlüsselte Kommunikation

Alle gespeicherten und übertragenen Daten werden durch eine fortschrittliche Verschlüsselung geschützt, die sowohl Vertraulichkeit als auch Integrität gewährleistet.

Frequenzsprungverfahren

Zur Verhinderung von Funkstörungen und Jamming.

Mehr erfahren

Kabelgebundene Geräteverbindung

Anzahl der Zonen

18 kabelgebundene Zonen

Es können mehrere Geräte an eine Zone angeschlossen werden. Die Anzahl der angeschlossenen Geräte hängt von deren Leistungsaufnahme ab.

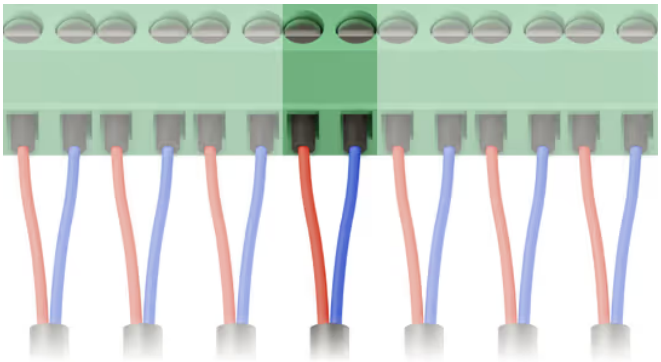

Kabellänge

bis zu 400 m

Bei Verwendung eines Kupfersignalkabels mit 0,22 mm^2

Querschnittsfläche des Leiters.

Verbindungstyp

NC, NO, EOL, 2EOL, 3EOL

Mit EOL-Widerstand von 1 kΩ bis 30 kΩ in Schritten von 100 Ω.

EOL-Widerstandsabfrage

Ermöglicht die automatische Messung des EOL-Widerstands.

Betriebsmodus der angeschlossenen Sensoren

- **Alarme erkennen**: Diese Funktion ermöglicht den Empfang von Alarmen angeschlossener Geräte, die das Öffnen von Türen, Erschütterungen, Kabelbruch, Gas- und Wasserlecks usw. erkennen.
- **Scharf-/Unscharfschalten** (KeyArm): Diese Funktion ermöglicht das Scharf-/Unscharfschalten des Systems und einzelner Gruppen oder das Einrichten des Nachtmodus.
- **Sperrelement prüfen**: Diese Funktion ermöglicht die Steuerung der Position des Sperrelementstifts.
- **Riegelschaltkontakt prüfen**: Diese Funktion ermöglicht die Steuerung der Position des Riegelschaltkontakts.

Betriebsmodus

Impuls, bistabil

Ereignistypen

konfigurierbare Ereignistypen für kabelgebundene Gerätealarme

Einstellbar durch einen PRO oder einen Benutzer mit Administratorrechten in einer Ajax App.

Empfehlungen

Das Gerät wird mit einer Netzspannung von 100–240 V~ betrieben und ist nur für den Einsatz in Innenräumen geeignet.

Es kann in Case D installiert werden, das separat erhältlich ist.

Wie installiert man Geräte in Case ›

Case-Konfigurator ›

Sabotageschutz

Sabotagealarm

Die Platine verfügt über einen Anschluss zur Befestigung des Sabotagekontakts. Der Sabotagekontakt erkennt, wenn der Gehäusedeckel geöffnet wird und meldet einen Benutzer über den Versuch, das Gehäuse mit dem installierten Integrationsmodul von der Oberfläche zu entfernen.

Mehr erfahren

Schutz vor Gerätevortäuschung (Spoofing)

Sorgt für die Authentifizierung des Integrationsmoduls, wenn es mit einer Hub-Zentrale kommuniziert.

Erkennung eines Kommunikationsausfalls

nach 36 Sekunden ohne Signal

Die Erkennungszeit hängt von den Jeweller- oder Jeweller/Fibra-Einstellungen ab.

Sofortige Erkennung von Kabelbruch, Kurzschluss und Störung

wenn die Verbindung 2EOL/3EOL verwendet wird

Abhängig von der Verbindungsart.

Sofortige Erkennung von Kurzschlüssen an Leistungsausgängen

Nach der Erkennung schaltet das System die Stromzufuhr ab und sendet eine Benachrichtigung an den Benutzer.

Stromversorgung

Hauptstromversorgung

100–240 V~

Notstromversorgung

12 V⎓, bis zu 7 Ah Kapazität, mit einem vollen Ladezyklus von bis zu 24 Stunden

Typ

type A

Wird innerhalb des überwachten Objekts verwendet.

AC-Betriebsspannung

100–240 V~, 50/60 Hz

Hauptstromversorgung.

DC-Betriebsspannung

10,5–15 V⎓

Notstromversorgung.

Ruhestromverbrauch bei Nennspannung

22 mA[1]: es sind keine kabelgebundenen Geräte angeschlossen

35,5 mA[1]: es sind 18 kabelgebundene NC-Geräte angeschlossen

Maximaler Stromverbrauch bei Nennspannung

gemessen:

- 24 mA[1]: es sind keine kabelgebundenen Geräte angeschlossen
- 37,5 mA[1]: es sind 18 kabelgebundene NC-Geräte angeschlossen

berechnet:

- 90 mA[1]: es sind keine kabelgebundenen Geräte angeschlossen
- 103,5 mA[1]: es sind 18 kabelgebundene NC-Geräte angeschlossen

[1] Vom wiederaufladbaren Notstrom-Akku nach Ausfall der Hauptstromversorgung.

Kapazität des wiederaufladbaren Notstrom-Akkus

bis zu 7 Ah mit einem vollständigen Ladezyklus von bis zu 24 Stunden[2]

Für den autonomen Betrieb von 60 Stunden und den Betrieb eines angeschlossenen kabelgebundenen Geräts für 15 Minuten sollte die maximale Last 68 mA nicht überschreiten.

[2] Dies ist die maximale Zeit, die benötigt wird, um einen 7 Ah-Akku auf 80 % seiner Kapazität aufzuladen.

Stromversorgung der angeschlossenen kabelgebundenen Geräte

10,5–15 V⎓, bis zu 1 A (max. Gesamtstromaufnahme)

Vier Stromversorgungsleitungen von Superior MultiTransmitter G3 Jeweller (without casing).

Stromversorgung der angeschlossenen Brandmelder

10,5–15 V⎓, bis zu 0,4 A

Eine Stromversorgungsleitung von Superior MultiTransmitter G3 Jeweller (without casing).

Niedrige Akkuspannung

11,3 V⎓

Wiederherstellungsspannung bei niedriger Akkuladung

Akkuspannung am Ende der Laufzeit

10,5 V⎓

Das Gerät schaltet sich aus.

Maximale Spitzen-Spitzen-Welligkeit der Ausgangsspannung

200 mV⎓

Minimaler Energiestand eines vollständig geladenen Notstrom-Akkus

100 %

Platine

Abmessungen

178 × 99 × 38 mm

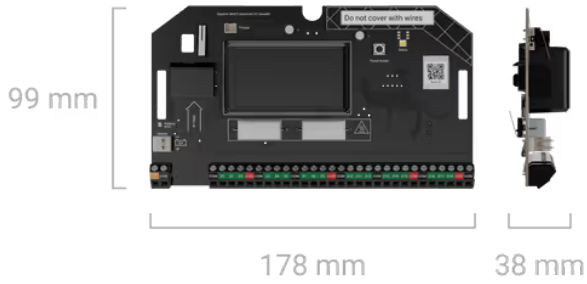

Gewicht

220 g

Betriebstemperatur

von −10 °C bis +40 °C

Luftfeuchtigkeit bei Betrieb

bis zu 75 %

Komplettset

Superior MultiTransmitter G3 Jeweller (without casing)

Netzkabel

Akku-Anschlusskabel

Schnellstartanleitung

Zertifizierungen und Einhaltung von Normen

 Superior MultiTransmitter G3 Jeweller (without casing)

Zusätzliche Informationen

Normenkonformität

Mehr erfahren

Benutzerhandbuch

Mehr erfahren

Garantie

24 Monate

Mehr erfahren

Abonnieren

Abonnieren Sie unseren Newsletter rund um Sicherheit im Alltag. Ohne Spam.

Abonnieren

Unterstützung anfordern

support@ajax.systems

@AjaxSystemsSupport_Bot

Anfrage senden

Trustpilot

Bewertung 4.8

4.000.000

Menschen weltweit unter dem Schutz von Ajax

Funktion vorschlagen

Produkte

Einbruchschutz

Videoüberwachung

Brandschutz & Sicherheit

Komfort & Automatisierung

Alle Produkte

Services

Systemintegrationen

Ajax Ready Produkte

Kabelgebundenes Protokoll Fibra

Ajax Funkprotokolle

Software

Ajax Security System

Ajax PRO: Tool for Engineers

Ajax Desktop

Ajax PRO Desktop

Ajax TV

Ajax Translator PRO

Ajax Cloud Signaling

Szenarien

Available on App Store

Available on Google Play

Lösungen

Kundengeschichten

Lösungen nach Objekttyp

Kommerzielle BWA

Support

Anleitungen & Artikel

Normenkonformität

Kabellose Lösung Grade 3
Upgrades & Modernisierung
Warum Ajax
Ajax Funktionsweise

Tools

Kompatibilität von Ajax Geräten
Kompatibilität mit NSL-Software
Video-Speicherplatzrechner
Rechner der Videogeräte
Rechner der Akkulaufzeit
Rechner der Funkreichweite
Schalter- und Steckdosenkonfigurator
Rechner der Fibra- Stromversorgung
Alle Web-Tools

Überwachungslösungen & Integrationen

Überwachung von Einbruchalarmen
Videoüberwachung & visuelle Alarmverifizierung
Audio-Alarmverifizierung

Unternehmen

Blog
Über uns
Presse
Veranstaltungen
Karriere
Ajax Next
Studierende bei der CES 2026
Bewertungen & Feedback

Für Partner

Für Partner
Ajax Academy
Partner Portal

Deutschland Datenschutzrichtlinie Eine Schwachstelle melden IMPRESSUM DSGVO Whitepaper
NDAA-Erklärung Cookie-Richtlinie Anti-Spam-Richtlinie Ajax Services T&C Endanwendervereinbarung Garantie

© 2026 AJAX SYSTEMS CH. All rights reserved