UR FOG COMPACT

INSTALLATIONS- UND BEDIENUNGSANLEITUNG



COMPACT 390

DEUTSCHES HANDBUCH

ACHTUNG!

Alle URFOG-Nebelgeneratoren dürfen ausschließlich mit Flüssigkeiten der Marke URFOG betrieben werden. Es ist strengstens verboten, nicht schriftlich von URFOG srl genehmigte Flüssigkeiten zu verwenden.

INHALTSVERZEICHNIS

01	Verpackungsinhalt	S. 2
02	Produktvorstellung	S. 3
03	Nutzungsbedingungen und Warnhinweise	S. 3
04	Installationshinweise	S. 4
05	Technische Spezifikationen	S. 5
06	Installation	S. 5
07	Elektrische Stromversorgung	S. 6
08	Anschluss der Stromversorgung	S. 7
09	Beschreibung der Ein- und Ausgänge	S. 7
10	Beispiele für Verbindungen	S. 9
11	Einstellung der Nebelzeit und Ausrichtung des Strahls	S. 11
12	Installation, Austausch und Rückstellung der Flüssigkeitsbeutel	S. 13
13	Bedeutung der Front-LEDs	S. 14
14	Wartung	S. 15
15	Fehlerzustand – Reset	S. 17
16	Fehler und mögliche Lösungen	S. 16
17	Garantie und Nutzungsbedingungen	S. 18
18	Wartung und Betrieb	S. 19

Die Nutzungsbedingungen werden automatisch akzeptiert, indem die Sicherheitssiegel am Produkt entfernt werden.

01 VERPACKUNGSINHALT

Im Lieferumfang enthalten:

1. Nebelgenerator-Modell COMPACT 390
2. Warnschild zur Kennzeichnung des Geräts
3. Installations- und Benutzerhandbuch

02 PRODUKTVORSTELLUNG

Vielen Dank, dass Sie sich für ein UR FOG-Produkt entschieden haben
Die innovativen Technologien, wie das präzise Flüssigkeitseinspritzsystem, die Einwegbeutel und das umweltfreundliche Heizsystem, machen die COMPACT Nebelgeneratoren zu den effizientesten Geräten auf dem Markt.

- **Einfach**: Leicht zu installieren und kompatibel mit allen gängigen Alarmsystemen.
- **Klein**: Die KOMPAKTE Größe des Geräts ermöglicht die Installation an jedem Ort.
- **Umweltfreundlich**: der niedrigste Stromverbrauch unter den Nebelsystemen, bereit, in wenigen Minuten Nebel zu erzeugen.

03 NUTZUNGSBEDINGUNGEN UND WARNHINWEISE

Der von UR FOG COMPACT erzeugte Nebel verursacht keine Probleme oder Verletzungen, wenn sich Personen kurzzeitig in einem nebelgefüllten Raum aufhalten, vorausgesetzt, das System wird gemäß den Empfehlungen des Herstellers verwendet. Der erzeugte Nebel ist von einer internationalen Zertifizierungsstelle als sicher für Menschen und Tiere zertifiziert und hinterlässt keine Rückstände.
URFOG COMPACT-Produkte sind unter Berücksichtigung europäischer Gesetze und Vorschriften zertifiziert. Zertifizierungen, die in bestimmten Ländern erforderlich sind, liegen in der Verantwortung des jeweiligen Vertriebspartners.
Die Dokumente zu den Zertifizierungen können per E-Mail bei **support@urfog.com** angefordert werden.

Die Dokumente zu den Zertifizierungen können per E-Mail bei support@urfog.com angefordert werden.
Der Hersteller garantiert nicht, dass das UR FOG-System sicher in der Nähe von Objekten verwendet werden kann, die durch Kontakt mit Substanzen wie Glykol, Wasser und Alkohol beschädigt werden könnten. Mitarbeiter oder Personen, die dem Nebel ausgesetzt sein könnten, müssen im Voraus informiert und auf eventuelle Allergien gegen, die in der toxikologischen Bewertung aufgeführten Substanzen, geprüft werden (auf Anfrage verfügbar). Bis zum Zeitpunkt des Drucks dieses Handbuchs wurden keine allergischen Reaktionen gemeldet.
UR FOG übernimmt keine Verantwortung für Schäden oder Nutzungsbedingungen, die nicht ausdrücklich genehmigt wurden.
Für Sicherheitsdatenblätter zur Nebelflüssigkeit konsultieren Sie bitte die Website www.urfog.com und lesen Sie diese sorgfältig durch.
Kontaktieren Sie einen Arzt, wenn Sie Nebelflüssigkeit verschlucken oder nach Kontakt mit Augen oder Haut eine Reaktion zeigen. Spülen Sie die betroffenen Stellen sofort mit Wasser und Seife.
Bleiben Sie niemals längere Zeit in einem nebelgefüllten Raum.
Verwenden Sie keine Flüssigkeitsbeutel, die nicht von UR FOG empfohlen werden, und versuchen Sie nicht, diese nachzufüllen. Sie sind für den einmaligen Gebrauch bestimmt.
Entsorgen Sie leere Beutel gemäß den nationalen Vorschriften.
Bewahren Sie die Flüssigkeitsbeutel außerhalb der Reichweite von Kindern und Tieren auf.
Die Düse kann heiß werden und bei Berührung Verbrennungen verursachen. Blicken Sie nicht direkt in die Düse.
Verwenden Sie UR FOG-Produkte niemals für andere Zwecke als den Schutz vor Diebstahl oder Raub.
Die Nutzung unter solchen Bedingungen sollte mit Ihrem Sicherheitsberater abgestimmt werden.
Verwenden Sie keine anderen Nebelflüssigkeiten oder fügen Sie keine anderen Substanzen in die Beutel ein.
Lassen Sie die URFOG-Einheit nicht mit einem Flüssigkeitsbeutel in Fahrzeugen verbunden und transportieren Sie sie niemals innerhalb von 24 Stunden nach dem Ausschalten.
Während des Transports darf das System nicht scharf geschaltet sein.

04 INSTALLATIONSHINWEISE

Bitte beachten Sie die folgenden Punkte für eine sichere und effektive Installation des UR FOG COMPACT-Nebelgenerators:

1. Dieses Gerät ist nicht für die Nutzung durch Personen (einschließlich Kinder) mit eingeschränkten physischen, sensorischen oder geistigen Fähigkeiten oder ohne ausreichende Erfahrung und Wissen vorgesehen, es sei denn, sie werden von einer für ihre Sicherheit verantwortlichen Person beaufsichtigt oder entsprechend unterwiesen.
2. Kinder sollten beaufsichtigt werden, um sicherzustellen, dass sie nicht mit dem Gerät spielen.
3. Das Gerät muss so installiert werden, dass Fluchtwege nicht blockiert werden.
4. Stellen Sie sicher, dass der Nebel die Sicht in der Nähe von Treppen oder beweglichen Objekten, die Stürze oder Verletzungen verursachen könnten, nicht beeinträchtigt.
5. In mehrstöckigen Gebäuden, in denen Fluchtwege durch nebelgeschützte Bereiche führen, wird empfohlen, ein akustisches Warnsystem zu installieren, das Anweisungen zum Verhalten gibt.
6. Schauen Sie nicht direkt in die Düse. Fügen Sie keine anderen Substanzen in die Flüssigkeitsbeutel ein.
7. Die Düse kann hohe Temperaturen erreichen; Berührung kann Verbrennungen verursachen.
8. Halten Sie während der Nebelerzeugung mindestens 1 Meter Abstand vom Gerät.
9. Informieren Sie vor einem Testlauf die Feuerwehr in Ihrem Gebiet, um Fehlalarme zu vermeiden.
10. Bringen Sie Warnschilder an Fenstern an, die auf die Anwesenheit des Geräts hinweisen.
11. Melden Sie die Installation des Geräts bei der Feuerwehr und anderen zuständigen Behörden, falls erforderlich.
12. Fügen Sie einen externen Schalter hinzu, um den Nebelgenerator vom Alarmsystem zu trennen. Dieser Schalter sollte vor Wartungsarbeiten aktiviert werden, um unbeabsichtigte Nebelabgaben zu verhindern.
13. Richten Sie den Nebelstrahl niemals auf Objekte oder Wände in weniger als 2 Metern Entfernung. Vergrößern Sie nach Möglichkeit den empfohlenen Mindestabstand. Dank der Strahlkraft der COMPACT 390-Systeme erreicht der Nebel in den ersten 3 Sekunden über 10 Meter Entfernung von der Stelle, an der das Gerät installiert ist.
14. Achten Sie bei der Einstellung der Nebelzeit darauf, nicht über die in der Tabelle angegebenen Grenzwerte hinauszugehen, auch wenn der erzeugte Nebel trocken ist und im Allgemeinen keine Rückstände hinterlässt. Überschreiten der empfohlenen Zeit kann zu Rückständen im Raum führen.
15. Installieren Sie das Gerät in einer Höhe von etwa 2,5 Metern, um es vor Manipulationen zu schützen.
16. Bewegen Sie das Gerät nicht, solange es noch heiß ist.
17. Das Hauptgehäuse, das das Heizsystem enthält, darf nur von autorisierten Servicezentren geöffnet werden. Berühren oder öffnen Sie die Isolierung aus keinem Grund innerhalb von 24 Stunden nach dem Abschalten des
18. Geräts, da die internen Komponenten sehr hohe Temperaturen erreichen können.
19. Aktivieren Sie das COMPACT 390-Gerät erst, wenn die Installation vollständig abgeschlossen ist.
20. Setzen Sie die Flüssigkeitsbeutel als letzten Schritt ein und überprüfen Sie gegebenenfalls die Manipulations-schutzfunktion.
21. Testen Sie das System nach Abschluss der Installation immer.
22. Installieren Sie das COMPACT 390-Gerät so, dass keine Hindernisse die Ausbreitung des Nebels behindern.
23. Das COMPACT 390 Vernebelungssystem darf keinem Spritz- oder Tropfwasser ausgesetzt werden. Das Gerät ist für den Einsatz in Innenräumen konzipiert.
24. Der Inhalt der Flüssigkeitsbeutel ist mechanisch voreingestellt und kann um +/- 10 % variieren.

05 TECHNISCHE SPEZIFIKATIONEN

* Industriestandard wie bei anderen Herstellern	**COMPACT 390**
Gewicht ohne Beutel	3,8 Kg
Maximale Nebelmenge (pro Schuss)	130 m^3 (Sicht < 1 m)
Gesamtkapazität mit vollem Beutel	etwa. 780 m^3
Fassungsvermögen der Flüssigkeit	1 x 500 ml (nicht enthalten)
Betriebsdauer ohne Netzstrom	etwa. 1 Stunde
Max. Heizleistung	300 W
Durchschnittlicher Stromverbrauch während der Aufheizphase	300 W
Aufheizzeit	etwa. 20 Minuten
Durchschnittlicher Stromverbrauch	32 W
Maximaler Stromverbrauch bei 12 V	1,2 A
Batterietyp (nicht enthalten)	Pb 1.2 Ah 12V
Deckelschalter für Sabotageschutz (NICHT ENTHALTEN)	Optional, mit Mikroschalter
Abreiß- und Verschiebeschutz	n/a

WARNUNG:

- **Trennen Sie das Gerät nicht sofort nach dem Nebelschuss vom Stromnetz.**
- **Tauschen Sie die Batterie alle zwei Jahre aus.**
- **Ersetzen Sie den Beutel, sobald das „Leer“ (EMPTY) - Signal erscheint.**
- **Der Generator kann nicht auf einer Fläche aktiviert werden, die keine Luftzirkulation durch die oberen und unteren Öffnungen zulässt.**

Ist die rote LED AN, die mit dem „Leer“-Signal (EMPTY BAG) verbunden ist, zeigt sie an, dass das Gerät nachgefüllt werden muss, auch wenn noch Flüssigkeit für einen vollständigen Schuss verfügbar ist.
Es wird empfohlen, immer eine neue Nachfüllung bereitzuhalten und diese so schnell wie möglich zu ersetzen.

06 INSTALLATION

Es wird immer empfohlen, den Nebelgenerator auch dann an einer Wand zu befestigen, wenn er auf einer flachen Oberfläche platziert wird. Das optionale Montageset für die COMPACT 390 hauptsächlich für Deckeninstallationen empfohlen, enthält sowohl Halterungen für die Batterie als auch für den Flüssigkeitsbeutel. Ein optionales, orientierbares VESA-Modul (15° Neigung und Schwenkung) ist für die Wandmontage erhältlich und kann die Standardinstallation erleichtern, indem es die Verwendung von hinteren Öffnungen für die Kabelführung ermöglicht.
Stellen Sie stets sicher, dass die Halterung oder die Stützfläche für das Gewicht des Geräts geeignet ist.
Es wird empfohlen, das Gerät nicht hinter Wänden oder in engen, geschlossenen Bereichen ohne spezifische Belüftung zu installieren, um eine mögliche Überhitzung zu vermeiden. Stellen Sie sicher, dass bei Decken- oder Horizontalinstallationen der COMPACT 390 die Raumtemperatur 40 °C nicht überschreitet.
Um Verletzungen zu vermeiden, befestigen Sie den Nebelgenerator gemäß den Installationsanweisungen sicher an der Wand. Nach dem Auspacken des Geräts lösen Sie die vier seitlichen Schrauben der Kunststoff-Frontabdeckung. Entfernen Sie die Frontabdeckung und legen Sie die elektrischen Komponenten frei (im Folgenden als Leiterplatte oder PCB bezeichnet), das DC12V-Netzteil, die Heizeinheit und den Flüssigkeitsbeutel (Flüssigkeitsbeutel separat erhältlich).

07 ELEKTRISCHE STROMVERSORGUNG

Der 230V-Eingang liefert die primäre Energie für den Wärmetauscher und über ein Schaltnetzteil auch für die elektronische Steuerplatine und die Flüssigkeitspumpe. Die Betriebszeit des Wärmetauschers ohne Netzstrom gewährleistet die ordnungsgemäße Funktion für eine bestimmte Zeit, normalerweise etwa eine Stunde, auch bei vollständigem Ausfall des Netzstroms. Der Betrieb der elektronischen Steuerplatine und des pneumatischen Systems wird durch eine 12V 1,2A Backup-Batterie (nicht enthalten) sichergestellt. Obwohl das Heizelement 300W Leistung hat, liegt der durchschnittliche Stromverbrauch im Normalbetrieb zwischen 30W und 50W.

Verwenden Sie keine Wechselrichter oder USVs, es sei denn, diese sind für die Erzeugung einer reinen Sinuswelle ausgelegt. Quadratische oder rekonstruierte Sinuswellen sind für das Gerät nicht geeignet. Fragen Sie im Zweifelsfall den Hersteller der USV, ob diese Funktion gewährleistet ist, bevor Sie das Gerät anschließen.

- Der maximale Strom, der für das Gerät zu berücksichtigen ist, beträgt 2A.
- Der Anschluss an das 230V- oder 120V-Stromnetz muss von einem qualifizierten Techniker durchgeführt werden.
- Verbinden Sie das Gerät erst mit der Stromversorgung, wenn die gesamte Installation abgeschlossen ist.
- Der Anschluss des Schutzleiters ist zwingend erforderlich.
- Das System muss über einen automatischen Schutzschalter (z. B. C-Charakteristik, Ih= 10A und Idif= 30mA) angeschlossen werden, mit einer Auslösekapazität, die auf dem angenommenen Fehlerstrom des Nebelsystems basiert.

BITTE BEACHTEN SIE, DASS, WIE BEI ALLEN AN DAS STROMNETZ ANGESCHLOSSENEN GERÄTEN, DIE EINE INSTALLATION ERFORDERN, DIESE DEN VORSCHRIFTEN DES LANDES UNTERLIEGEN, IN DEM SIE INSTALLIERT WERDEN.

Wenn es erforderlich ist, die Sicherung zu ersetzen, verwenden Sie ausschließlich Sicherungen mit denselben Spezifikationen wie die installierte.

Beispiel für ein 120V/230V-Modell: Zeitverzögerte Sicherung 250V H-Typ (1500A), Keramikkörper, mit Quarz gefüllt, REF. STD. EN60127-2-3/DIN41660 6,3AH (Beispiel: OMEGA GT520263).

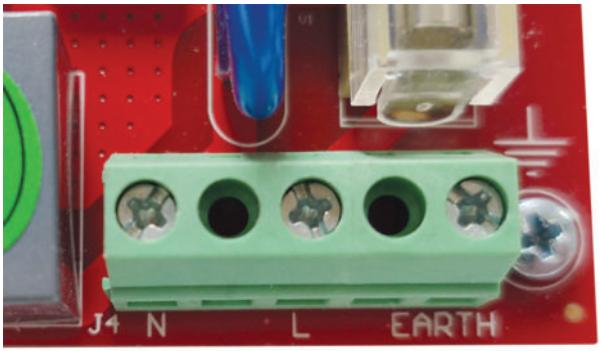

N **L** ⏚

Beachten Sie, dass alle an das Stromnetz angeschlossenen Geräte, die eine Installation erfordern, den Vorschriften des jeweiligen Installationslandes unterliegen.
Beim Anschließen des Geräts an das Stromnetz wird empfohlen, die Verbindungen und das Festziehen der Schrauben am Anschlussblock sorgfältig zu überprüfen. Das Trennen oder Ändern des Schutzleiterkabels führt zum Erlöschen der Garantie und kann Fehler im Zusammenhang mit der Temperaturregelung verursachen.

Hinweis:
Überprüfen Sie immer, ob die AC-Spannung des Geräts der verfügbaren Netzspannung in Ihrem Land entspricht. Unterschiedliche Modelle sind für 120V AC und 230V AC verfügbar. Schließen Sie das Gerät NIEMALS an das Stromnetz an, wenn die Spannung nicht übereinstimmt.

08 ANSCHLUSS DER STROMVERSORGUNG

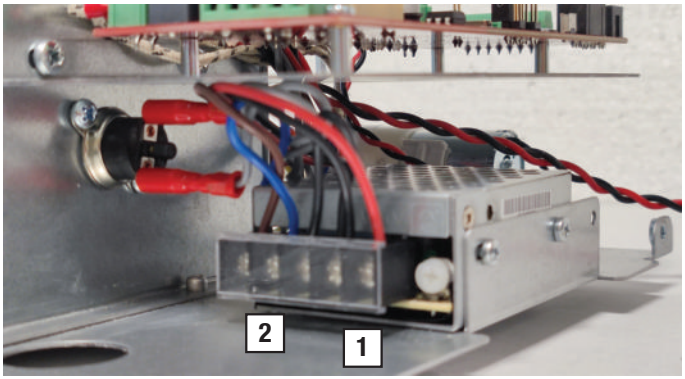

1 Verbindung der 12V-Stromversorgung

2 Verbindung der 230V-Stromversorgung

3 Anschluss an das 230V-Netzstrom

4 Erdungsanschluss

5 Batteriefach (Batterie nicht enthalten)



N **L**

3 **4**

- Die Installation der Batterie ist für den sicheren Betrieb des Geräts unerlässlich. Sie wird vom Schaltkreis der Platine überwacht und aufgeladen.

- Das Gehäuse für die 12V 1.2A Blei-Säure-Batterie befindet sich auf der rechten Seite des Wärmetauschers.

- Um Zugang zur Batterie zu erhalten, entfernen Sie die Kunststoff-Frontabdeckung sowie die Schrauben des Metall-Batteriehalters (für horizontale und Deckeninstallationen)



09 BESCHREIBUNG DER EIN- UND AUSGÄNGE

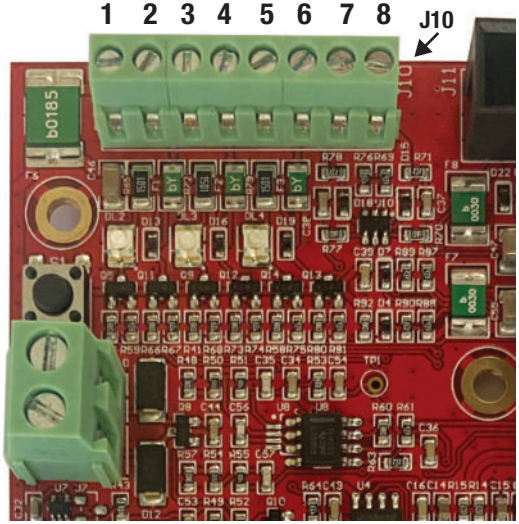

Verbindung PIN-Beschreibung

DC12V-Stromversorgungs-AUSGANG

1 + DC 12V Ausgang (max. 200 mA)
2 - 0V DC, an Masse angeschlossen

AUSGÄNGE

3 ARD/ SHP **(Status Armed/Status Shoot in Progress)**
4 EMPTY
5 ERROR

EINGÄNGE

6 - ND (Ground) → Masse
7 ARM Eingang für Scharfschaltung
8 TRIG Eingang für Auslösung

Hinweis: Beide Eingänge (7,8) akzeptieren saubere Kontakte in Richtung Masse.

AUSGANG DC12V Stromversorgung

1-2 Ausgang DC12V (max. 200mA) zur elektrischen Verbindung lokaler Geräte, die mit der Platine verbunden sind. Kann zur Stromversorgung eines lokalen PIR oder eines entfernten Empfängers verwendet werden. Es wird empfohlen, den Ausgang nicht zu überlasten.

AUSGÄNGE

3 ARD/SHP - Gibt den Scharfschaltungsstatus aus (W2 offen) oder ist aktiv, wenn TRIG in Bearbeitung ist (W2 geschlossen).

4 EMPTY - Meldet den Zustand, wenn der Flüssigkeitsbeutel leer ist.

5 ERROR - Meldet einen vorübergehenden Fehler oder einen Betriebsfehler, der die Funktionalität aufhebt.
Es wird auch aktiviert, wenn Wartung erforderlich ist, z. B. bei defekter Batterie, Netzstromausfall oder wenn eine Temperatur außerhalb des zulässigen Bereichs erkannt wird. Bei Netzstromausfall wird der Zustand automatisch zurückgesetzt, sobald der Netzstrom ordnungsgemäß wiederhergestellt ist. Es ist erforderlich, diesen Ausgang mit einer Alarmzentrale oder einem anderen Gerät zu verbinden, das das Signal weiterleiten kann.

EINGÄNGE

6 GND - (GROUND) Referenzmasse für die Eingänge.

7 ARM - Durch Schließen des ARM-Kontakts wird das Gerät scharfgeschaltet; die blaue LED leuchtet auf, und wenn das Gerät die richtige Temperatur erreicht hat, ist es bereit, Nebel zu erzeugen. Während des Nebelausstoßes, wird die Nebelgenerierung sofort gestoppt, wenn der Kontakt ARM geöffnet wird.

8 TRIG - Wenn das Gerät scharfgeschaltet ist und die richtige Temperatur erreicht hat, wird Nebel für die eingestellte Zeit erzeugt.
Nach dem Schuss werden weitere Schussbefehle innerhalb von 120 Sekunden nicht verarbeitet. Um versehentliche Aktivierungen mit nachfolgendem Nebelausstoß zu vermeiden, arbeiten die Eingänge nach dem Prinzip der "negativen Sicherheit". Das bedeutet, dass die Trennung eines Kabels keine Aktivierung verursacht. Es ist unbedingt erforderlich, die Zuverlässigkeit der Verbindungen sorgfältig zu überprüfen und die Kabel zur Alarmzentrale zu schützen, insbesondere wenn das Risiko einer versehentlichen oder böswilligen Unterbrechung besteht.

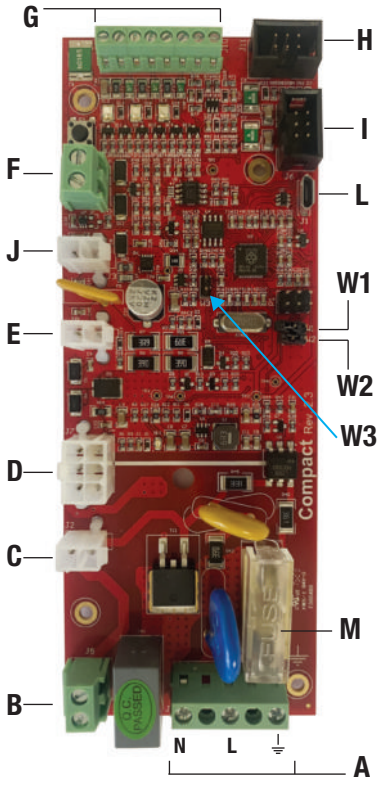

A) J4 Netzstromanschluss
B) J5 Heizwiderstand
C) J2 Thermische Abschaltung
D) J7 Netzteil 230v AC/12v DC
E) J9 Batterieanschluss 12V 1.2A
F) J8 Temperatursensoranschluss
G) J10 Eingänge/Ausgänge-Anschluss
H) J11 RS232 port 1 Anschluss
I) J6 RS232 port 2 Anschluss
J) J3 Flüssigkeitspumpenanschluss
L) J1 USB-Port
M) F4 Netzsicherung

W1 Jumper für Nebelzeitprogrammierung

W2 Standardmäßig geöffnet (siehe Abschnitt 10)

W3 Reserviert (offen)

10 BEISPIELE FÜR VERBINDUNGEN

Die folgenden Diagramme und Beispiele dienen nur zum besseren Verständnis der Funktionsweise der Ein- und Ausgänge. Keines der folgenden Diagramme stellt das "einzige auszuführende Schema" dar, da gemäß der Norm EN50131-8:2019 präzise Vorgaben gelten. Nur durch die Verwendung aller Ein- und Ausgänge auf der Leiterplatte kann die Norm eingehalten werden.

Es wird empfohlen, die "HOLD-UP"-Funktion erst nach einer sorgfältigen Bewertung der Risiken durch einen Sicherheitsberater zu nutzen.

Wenn COMPACT scharfgeschaltet ist, ist es sofort bereit, Nebel zu erzeugen.
Aus Sicherheitsgründen und zur Vermeidung von Fehlalarmauslösungen wird empfohlen, die Alarmzentrale so zu programmieren, dass ausreichend Zeit bleibt, um den Bereich zu verlassen.

A COMPACT-Eingänge, verbunden mit Standard-Ausgängen einer Alarmzentrale
B COMPACT-Eingänge, verbunden mit einem sauberen Kontakt (Relais) der Alarmzentrale
C Verkabelungsbeispiel der COMPACT-Ausgänge zum Steuern von LEDs und/oder Relais

Hinweis:
in den folgenden Beispielen hat das Ausgangssignal ARD/SHP je nach Jumper W2 folgende Bedeutung:

W2 OFFEN: Meldung des Scharfschaltungsstatus (ARM STATUS).
W2 GESCHLOSSEN: Meldung des Status "Schuss in Bearbeitung" (SHOT IN PROGRESS).

A - COMPACT-Eingänge, verbunden mit Standard-Ausgängen einer Alarmzentrale

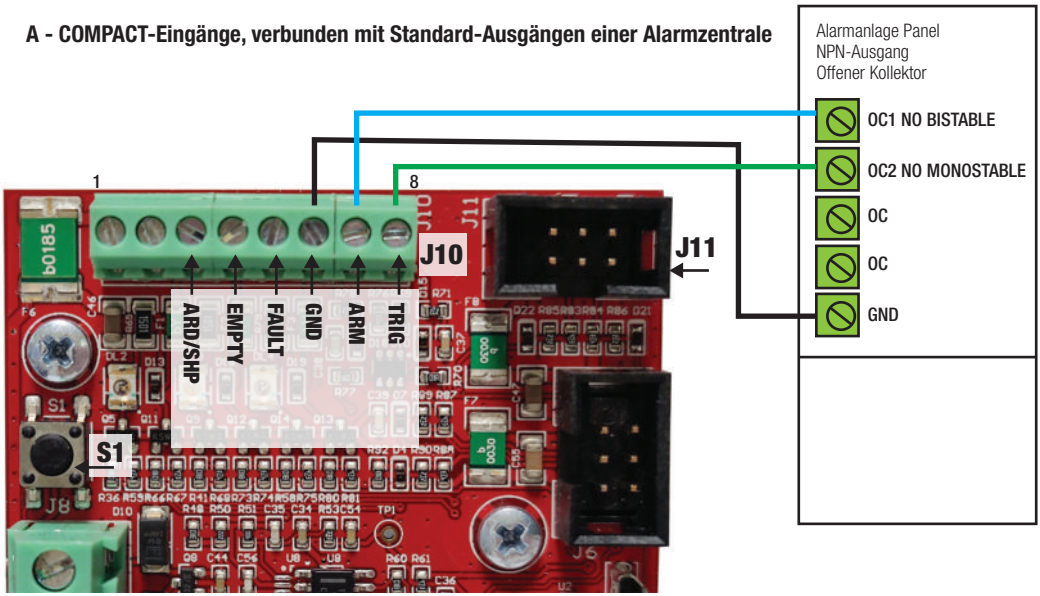

Der EIN/AUS-Ausgang dieser Alarmzentrale ist ein Open Collector NPN, der bei ausgeschalteter Alarmzentrale OFFEN ist und bei aktivierter Alarmzentrale NEGATIV geschlossen bleibt. Der Ausgang der Alarmzentrale ist normalerweise offen und schließt den Kontakt während der Alarmzeit.

B - COMPACT-Eingänge, verbunden mit einem sauberen Kontakt (Relais) der Alarmzentrale

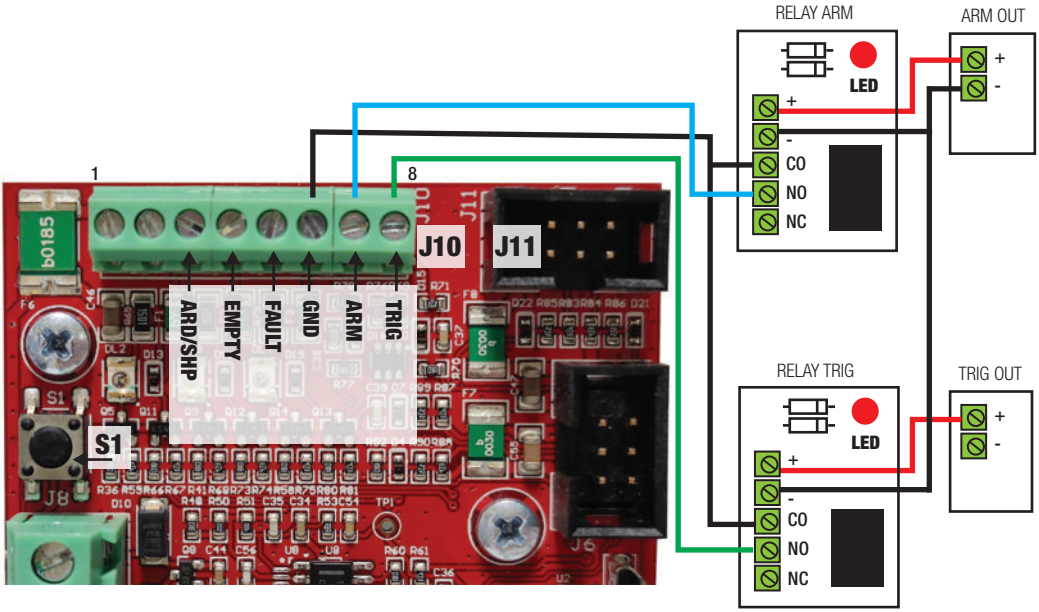

Der EIN/AUS-Ausgang dieses Alarmmeldesystems ist ein offenes Relais, wenn das System ausgeschaltet ist, und bleibt durchgehend geschlossen, solange das Alarmmeldesystem aktiv überwacht.
Der Alarmausgang des Systems ist ein offenes Relais, das bei Erkennung eines Alarmzustands schließt.

C - Verkabelungsbeispiel der COMPACT-Ausgänge zum Steuern von LEDs und/oder Relais

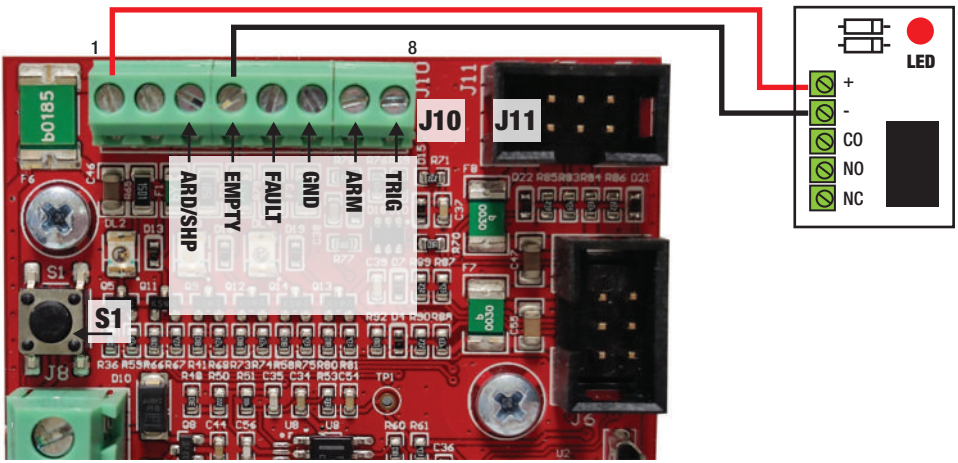

11 EINSTELLUNG DER NEBELZEIT

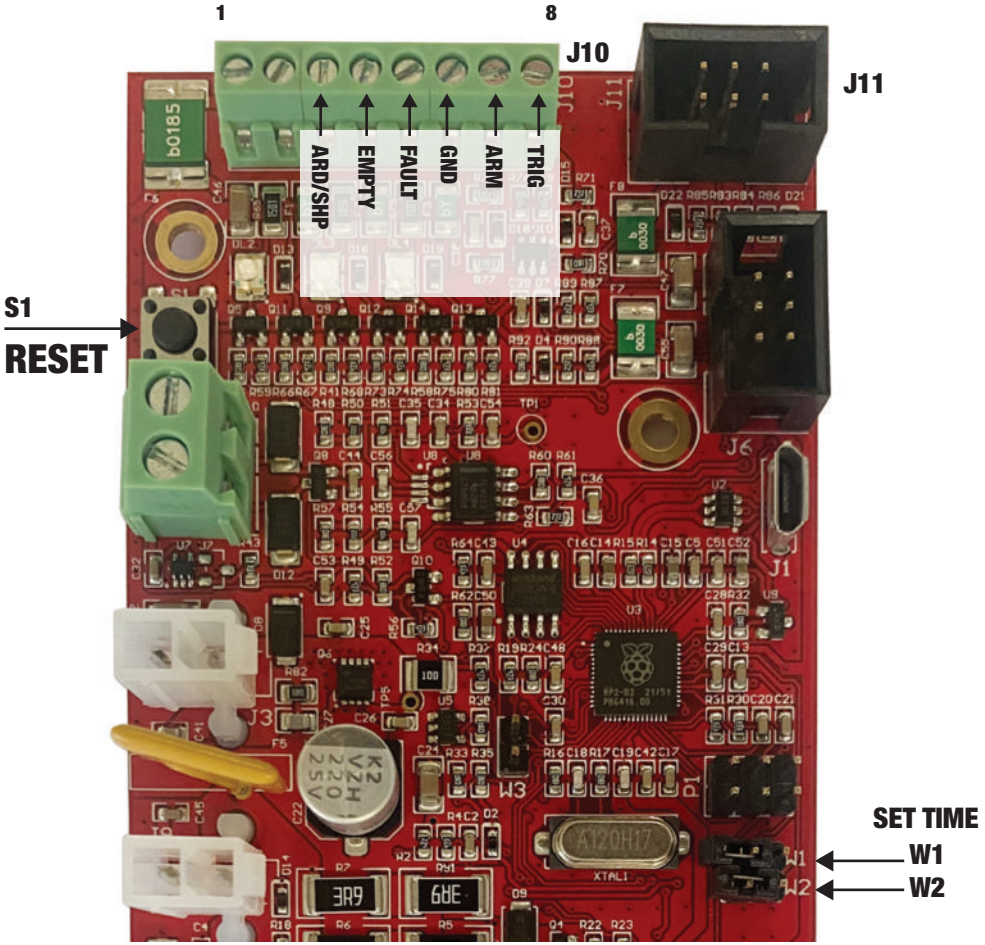

Um die Nebelzeit einzustellen, öffnen Sie die Frontabdeckung und schließen Sie den Jumper **W1** in der Position "SET". Halten Sie dann die Taste S1 gedrückt. Die drei LEDs auf der Frontseite blinken; jedes Blinken entspricht einer Sekunde Nebelausstoß. Wenn Sie die Taste erneut drücken, wird die Ausstoßzeit nicht zur vorherigen Einstellung addiert, sondern beginnt erneut bei Null.
Wenn die Taste **S1** länger als die zulässige Ausstoßzeit des Geräts gedrückt wird, wird die Ausstoßzeit auf das maximal mögliche Limit gesetzt. Die Ausstoßzeit kann in Sekundenschritten eingestellt werden. Um jedoch die Sicherheit bei der Befüllung der Rohre zu gewährleisten, muss sie auf mindestens 2 Sekunden eingestellt werden.
Nach der Einstellung der Nebelzeit wird empfohlen, den Jumper **W1** in der Position "**OFFEN**" zu lassen.

Um die gewünschte Benachrichtigung zu wählen, kann der Kunde das Ausgangssignal wie folgt personalisieren:

W2 OPENED = ARM STATUS – AKTIV Einheit ist scharfgeschaltet – **AUS**: Einheit nicht scharfgeschaltet (STANDARD).

W2 GESCHLOSSEN = SCHUSSSTATUS – AKTIV Gerät führt einen Schuss aus – **AUS** kein Schuss im Gange.

Auf der Hauptplatine der Compact 390 befinden sich zwei serielle Anschlussports (J11 und J6), die für die Verbindung mit vom Hersteller speziell entwickelten Erweiterungsmodulen und Kommunikationsgeräten reserviert sind.
Für erweiterte Diagnosen kann ein Computer mit Microsoft Windows- oder Linux-Betriebssystem über ein Micro-USB-Kabel an den Port J1 angeschlossen werden. Mit einem generischen Terminal-Emulator können die Betriebsparameter des Geräts auf dem Bildschirm angezeigt werden. Der gleiche Port kann auch für Firmware-Updates des Geräts verwendet werden. Weitere Informationen zu erweiterten Diagnosen erhalten Sie von Ihrem Produktvertrieb.

EMPFOHLENE NEBELZEIT JE NACH ZU SCHÜTZENDEM RAUMVOLUMEN (m^3)

Das Nebelsystem COMPACT 390 kann den Nebelausstoß sekundenweise einstellen.
Die maximale Ausstoßmenge von 1,5 ml/s ermöglicht das Füllen eines Bereichs von etwa 150 Kubikmetern.
Es können jedoch Fälle auftreten, in denen die Nebelzeit aufgrund spezifischer Eigenschaften des Standorts, der Düsentypen, der Temperatur- und Luftdruckwerte, der gewünschten Nebeldichte und der Lichtverhältnisse im Zielbereich erhöht oder verringert werden kann. Beispielsweise muss bei Höhen über 3 Metern die Nebelzeit angepasst werden, und bei Höhen über 5 Metern sollte für jeden zusätzlichen Meter die doppelte Zeit berücksichtigt werden.

(HxLxP) x D x V x R x I

HxLxP-------- Höhe x Breite x Tiefe des zu schützenden Bereichs
D---------- Dichte des erzeugten Nebels
V---------- Temperatur und Luftdruck
R---------- Akzeptabler Rückstand im Falle einer Sättigung des Parameters V
I---------- Intensität des Oberflächenlichts

Die folgenden Tabellen zeigen die empfohlenen Nebelausstoßzeiten in Relation zum Raumvolumen unter durchschnittlichen Bedingungen von Temperatur, Luftdruck und Luftfeuchtigkeit.
Um die Einheiten korrekt zu dimensionieren, muss sichergestellt werden, dass die Sättigung des Bereichs schneller erfolgt, als es für einen Diebstahlfall erforderlich ist.

AUSSTOßTABELLE COMPACT 390 (Max. 50 Sek.)

Nebelvolumen m^3	Nebelzeit (Sekunden)	Nebelvolumen m^3	Nebelzeit (Sekunden)	Nebelvolumen m^3	Nebelzeit (Sekunden)
13 (39*)	5	65 (195*)	25	117 (351*)	45
26 (78*)	10	78 (234*)	30	130 (390*)	50
39 (117*)	15	91 (273*	35		
52 (156*)	20	104 (312*)	40		

* Industriestandard wie bei anderen Herstellern

Der Wert in der ersten Spalte gibt das zu schützende Raumvolumen an, während in der zweiten Spalte die entsprechende Nebelzeit in Sekunden angegeben ist. Der Wert in m^3 variiert je nach gewünschter Dichte. Mit den empfohlenen Werten kann die maximale Dichte erreicht werden, ohne dass Rückstände entstehen.
In Bereichen, in denen geringe Rückstände keine Probleme verursachen, kann die Ausstoßzeit erhöht werden. Beachten Sie jedoch, dass bei höherem Nebelausstoß auch die Zeit für die Wiederherstellung der Sichtbarkeit länger wird. Hohe Nebelwerte über den empfohlenen Grenzen können Rückstände hinterlassen. Diese Rückstände verschwinden normalerweise innerhalb von 24 bis 48 Stunden von selbst. Andernfalls kann eine Reinigung mit einem feuchten Tuch durchgeführt werden, da sie wasserlöslich sind.
Wenn eine Sichtweite von durchschnittlich 1 Meter nach 60 Sekunden Nebelausstoß erreicht werden soll, wie in der Norm EN 50131-8:2019 angegeben, muss die Ausstoßzeit halbiert werden.

Setzen Sie den Beutel wie auf dem Bild gezeigt ein.



Führen Sie einen neuen Beutel ein und drücken Sie den Metallanschluss, bis ein "Klick" zu hören ist.

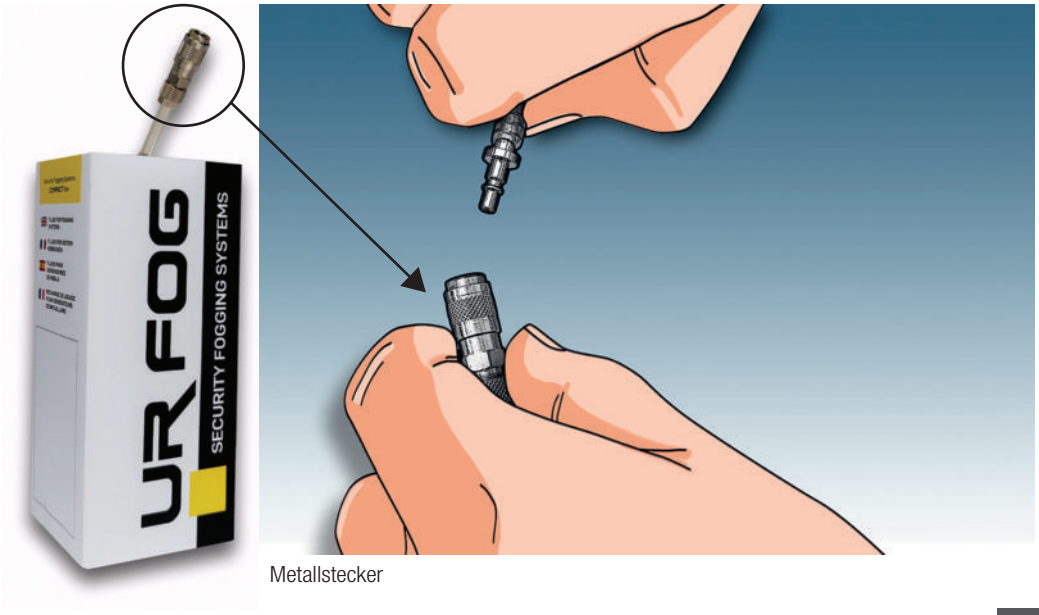

Metallstecker

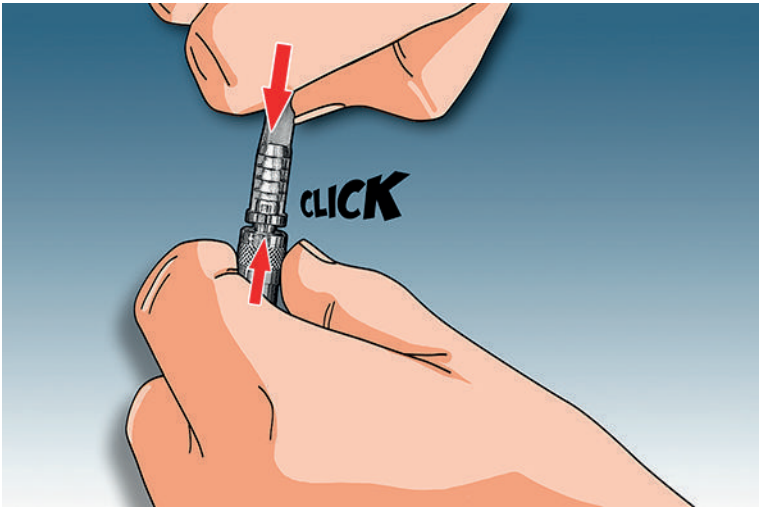

Metallstecker

Taste S1 drücken

13 BEDEUTUNG DER FRONT-LEDs

LEER RESERVE

ROTE LED (rechts)
EIN: ehler (Netzstrom aus / Batterie schwach) oder Störung.
Blinkt: Beutel leer oder niedriger Flüssigkeitsstand.
AUS: Kein Fehlerzustand.

SCHARFGESCHALTET

BLAUE LED (mitte)
EIN: Gerät ist scharfgeschaltet und bereit zur Auslösung (wenn die grüne LED bereits AN ist).
AUS: Gerät ist unscharfgeschaltet, Auslösung nicht möglich.

HEIZEN

GRÜNE LED (links)
EIN: Gerät hat die korrekte Betriebstemperatur erreicht.
Blinkt: Gerät heizt auf, Auslösung nicht möglich.
AUS: Gerätefehler.

Das Signal "EMPTY" bedeutet auch, dass die Flüssigkeit zur Neige geht.
Es zeigt an, dass das Gerät mindestens 240 Sekunden seit dem letzten Reset ausgelöst hat (COMPACT 390).

Das zentrale ROTE Niedrigleistungslicht bedeutet, dass die Einheit korrekt eingeschaltet ist.

14 WARTUNG

Die Nebelsysteme von UR FOG erfordern keine spezielle Wartung. Dennoch wird empfohlen, die folgenden Komponenten regelmäßig von geschultem Personal überprüfen zu lassen:

1) Überprüfen Sie den Status der Batterie und der Stromversorgung.

2) Stellen Sie sicher, dass alle Schrauben fest angezogen sind.

3) Überprüfen Sie, ob die Auslassdüse unbeschädigt ist und sich nichts im Inneren befindet.

4) Überprüfen Sie den pneumatischen Kreislauf durch einen Testschuss.

5) Überprüfen Sie einmal jährlich die Funktionalität der Flüssigkeitspumpe.

ÜBERPRÜFUNG DER BATTERIE UND STROMVERSORGUNG

Überprüfen Sie, ob die Ausgangsspannung der Stromversorgung ohne Last (Batterie abgesteckt) 14,1 V beträgt.
Sollte ein anderer Wert festgestellt werden, stellen Sie den Trimmer an der Stromversorgung ein.
Überprüfen Sie den Zustand der Batterie (Integritätsprüfung, keine Überhitzung). Es wird empfohlen, die Batterie alle zwei Jahre auszutauschen, da sie bei Schüssen ohne Netzstrom stark belastet wird.

SCHRAUBEN

Überprüfen Sie, ob alle Befestigungsschrauben korrekt gesetzt sind, und ziehen Sie sie gegebenenfalls nach.

DÜSE AUSGANG

Überprüfen Sie, ob der Düseauslass unbeschädigt ist und sich nichts im Inneren befindet, das den Nebelausstoß blockiert.

JÄHRLICHER FUNKTIONSTEST DER PUMPE

Der Test wird durch einen Probeschuss des Geräts durchgeführt. Um während des Tests nicht zu viel Nebel zu erzeugen, wird empfohlen, den Nebelfluss nach wenigen Sekunden zu stoppen, indem das Gerät unscharf geschaltet wird.
Der Nebelausstoß stoppt sofort.

15 FEHLERZUSTAND - RESET

Trennen Sie das Gerät von jeder Stromquelle, sowohl Netzstrom als auch Batterie müssen getrennt werden.
Warten Sie 5 Minuten und verbinden Sie dann die Batterie und den Netzstrom wieder.
Diese Prozedur hilft zu verstehen, ob der Fehlerzustand durch eine Überlastung des Netzstroms, ernsthafte Probleme mit der Stromversorgung oder Probleme im thermischen Regelkreis verursacht wurde.
Der Fehlerzustand wird durch die rote LED (LED DL4 oben) angezeigt. Der Ausgang "FAULT" schaltet sofort um und kann auf ein vorübergehendes oder behebbares Problem hinweisen (z. B. schwache Batterie oder kein Netzstrom) oder auf ein Problem, das vor Ort nicht behoben werden kann.
Bei Netzstromausfall oder schwacher Batterie erholt sich das Gerät von selbst, ohne dass weitere Maßnahmen erforderlich sind.
Falls der Netzstromausfall zusätzliche Probleme am Gerät verursacht hat, (z. B. eine defekte Sicherung auf der Platine) oder dass die Backup-Batterie nicht mehr funktioniert, ist eine Wartung erforderlich.

Hinweis: Die rote LED (LED DL1, in der Mitte der Platine) zeigt an, dass das Gerät eingeschaltet ist.
Dies ist KEIN Fehlerzustand.

16 FEHLER MÖGLICHE LÖSUNG

FEHLER GEFUNDEN	MÖGLICHE URSACHE	MÖGLICHE LÖSUNG
Kleiner Nebelstrom aus der Düse	Alle Einheiten werden zu 100% getestet. Ein geringer Flüssigkeitsrest könnte sich noch im Heizsystem befinden.	Dieser Zustand ist normal und kann bei der ersten Installation auftreten. Er verschwindet vollständig, sobald das Gerät vollständig aufgeheizt ist.
ROTE LED AN (FEHLER)	Niedriger Batteriestand oder Batterie erschöpft.	Batterie ersetzen.
	Beutel in Reserve oder leer.	Flüssigkeitsbeutel austauschen.
	Kein Netzstrom.	Netzstrom oder F4-Sicherung überprüfen.
ROTE LED AN (STÖRUNG)	Störungen/Interferenzen oder Potenzialunterschiede zwischen Geräten.	Bei starkem Netzrauschen (z. B. durch Blitze) kann ein Fehler bei der Thermoelementauswertung auftreten. Erholungsprozedur gemäß Abschnitt 16 durchführen. Falls die Erholungsprozedur fehlschlägt, könnte das Gerät defekt sein.
		In sehr großen Installationen oder bei mehreren Nebelmaschinen an derselben Alarmzentrale kann ein Netzspannungsunterschied auftreten. In diesem Fall müssen die Geräte entkoppelt werden.
	Fehler im thermischen Regelkreis	Wenden Sie sich bei Fehlern am Thermoelement, an Sicherungskabeln oder Widerständen an den technischen Support.
	Heiztemperatur zu hoch oder Thermoelementfehler	Gerät ausschalten und korrekten Sitz des Steckers am J8-Anschluss überprüfen.
	Schlechte Belüftung	Gerät ausschalten und die Lüftungsschlitze reinigen.

FEHLER GEFUNDEN	MÖGLICHE URSACHE	MÖGLICHE LÖSUNG
GERÄT SCHARFGESCHALTET (BLAUE LED AN), ABER TRIG-BEFEHL WIRD NICHT AUSGEFÜHRT	Rote LED vorne BLINKT.	Beutel gewechselt, Reset erforderlich. Befolgen Sie die Anweisungen in Abschnitt 13.
		Leerer Beutel - Ersetzen Sie ihn gemäß den Anweisungen in Abschnitt 13.
	Grüne LED vorne BLINKT.	Das Gerät ist noch in der Aufwärmphase, warten Sie maximal 20 Minuten, während das Gerät mit Netzstrom verbunden ist.
	Fehler in den Verkabelungen.	Prüfen Sie an J10, ob bei aktiviertem Alarm ein Kontakt zwischen - GND (Pin 6) + TRIG (Pin 8) besteht.
	Überlastung des Netzstroms.	Führen Sie die Erholungsprozedur gemäß Abschnitt 14 durch. Wenn keine Ergebnisse erzielt werden, ersetzen Sie die Platine.
	Überhitzung der elektronischen Platine.	Schalten Sie das Gerät aus und überprüfen Sie den Luftstrom in der Nähe des Geräts gemäß Abschnitt 14.
GERÄT KANN NICHT SCHARFGESCHALTET WERDEN (BLAUE LED AUS)	Fehler in den Verkabelungen.	Überprüfen Sie an J10, dass bei aktivierter Alarmanlage ein Kontakt zwischen - GND (6) und ARM (7) besteht.
While setting shooting time the green LED lights once	Der Jumper W1 ist OFFEN, Gerät im "RESET"-Modus.	Befolgen Sie die Anweisungen in Abschnitt 12 und stellen Sie die Nebelzeit gemäß Abschnitt 11 ein. **Warnung: Bitte überprüfen und stellen Sie die Ausstoßzeit erneut ein.**
		Siehe Zeiteinstellung in Abschnitt 11.

17 GARANTIE

Die Garantie für COMPACT 390 beträgt zwei Jahre und wird direkt vom Händler oder einem autorisierten Installateur abgewickelt. Bitte wenden Sie sich an Ihren Lieferanten, um die Garantie in Anspruch zu nehmen, und legen Sie eine Kopie des Kaufbelegs vor, der die Seriennummer des Geräts enthält. Nicht von der Garantie abgedeckt: Bewegliche Teile und/oder Schäden, die durch unsachgemäßen Gebrauch verursacht wurden, es sei denn, es wird ein Herstellungsfehler festgestellt. Flüssigkeit und Beutel sind von der Garantie ausgeschlossen.

DURCH DAS BRECHEN DER SICHERHEITSSIEGEL UND DAS ÖFFNEN DES GERÄTS AKZEPTIEREN SIE DEN INHALT DIESES HANDBUCHS UND DER WEBSITE: **www.urfog.com**



Wir empfehlen, die Batterien in den dafür vorgesehenen Recyclingbehältern zu entsorgen. Die enthaltenen Schwermetalle sind recycelbar.

UR Fog srl: Via Toscana n. 38 - 10099 San Mauro Torinese - Italy
Phone +39 011/01.33.037 - Fax 011/01.33.005
support@urfog.com

Legal office: Via Giacinto Collegno 11 - 10143 - Torino - Italy

STEMPEL DES HÄNDLERS/INSTALLATEURS
(Firma die für die Garantie zu kontaktieren ist)

Seriennummer _____

Installationsdatum _____

Unterschrift des Installateurs _____

Am Ende der Installation notieren Sie die Identifikationsnummer der Geräte, das Installationsdatum und unterschreiben Sie in den dafür vorgesehenen Feldern.

DATUM	BATTERIEAUSTAUSCH		BEUTELAUSTAUSCH		UNTERSCHRIFT
	JA	NEIN	JA	NEIN	
	JA	NEIN	JA	NEIN	
	JA	NEIN	JA	NEIN	
	JA	NEIN	JA	NEIN	
	JA	NEIN	JA	NEIN	
	JA	NEIN	JA	NEIN	
	JA	NEIN	JA	NEIN	
	JA	NEIN	JA	NEIN	
	JA	NEIN	JA	NEIN	
	JA	NEIN	JA	NEIN	
	JA	NEIN	JA	NEIN	
	JA	NEIN	JA	NEIN	
	JA	NEIN	JA	NEIN	
	JA	NEIN	JA	NEIN	
	JA	NEIN	JA	NEIN	
	JA	NEIN	JA	NEIN	
	JA	NEIN	JA	NEIN	
	JA	NEIN	JA	NEIN	

Es ist verpflichtend, diese Tabelle gemäß den Sicherheitsregeln auszufüllen.

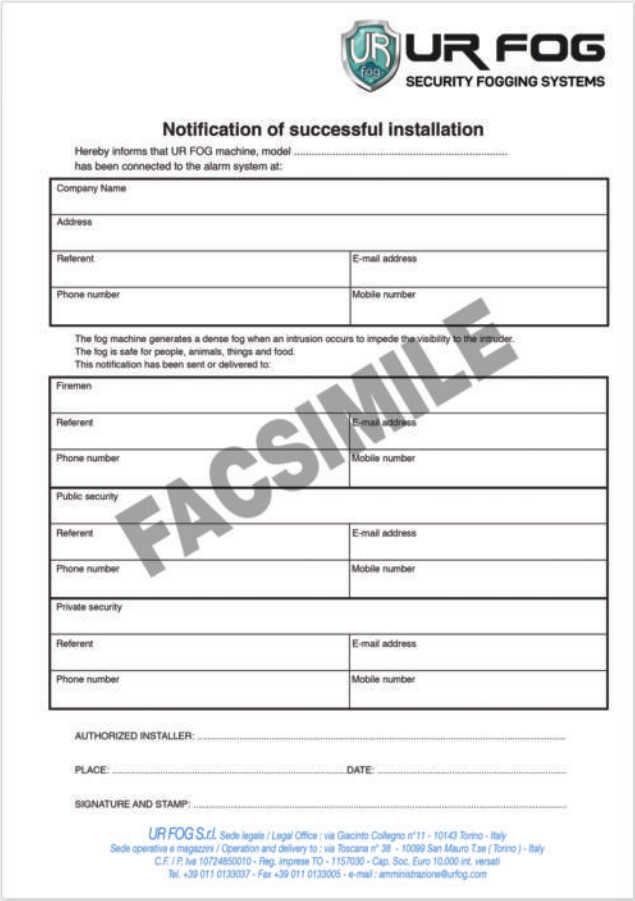

UR FOG
SECURITY FOGGING SYSTEMS

Notification of successful installation

Hereby informs that UR FOG machine, model .....
has been connected to the alarm system at:

Company Name	
Address	
Referent	E-mail address
Phone number	Mobile number

The fog machine generates a dense fog when an intrusion occurs to impede the visibility to the intruder.
The fog is safe for people, animals, things and food.
This notification has been sent or delivered to:

Firemen	
Referent	E-mail address
Phone number	Mobile number
Public security	
Referent	E-mail address
Phone number	Mobile number
Private security	
Referent	E-mail address
Phone number	Mobile number

FACSIMILE

AUTHORIZED INSTALLER: .....

PLACE: ..... DATE: .....

SIGNATURE AND STAMP: .....

UR FOG S.r.l. Sede legale / Legal Office : via Giacinto Collegno n°11 - 10143 Torino - Italy
Sede operativa e magazzini / Operation and delivery to : via Toscana n° 38 - 10099 San Mauro T.se (Torino) - Italy
C.F. / P. Iva 10724850010 - Reg. imprese TO - 1157030 - Cap. Soc. Euro 10.000 int. versati
Tel. +39 011 0133037 - Fax +39 011 0133005 - e-mail : amministrazione@urfog.com

N.B. Fordern Sie das PDF-Modul an unter: support@urfog.com

UR FOG
SECURITY FOGGING SYSTEMS