DH-VCS-SH30

IP-Lautsprecher



- Dank seiner kegelartigen Ecken ist die Richtung der Audioübertragungen leicht steuerbar. Es unterstützt zudem die Wand- und Mastmontage
- Hergestellt aus Aluminium in Luft- und Raumfahrtqualität, ist es korrosionsbeständig und für verschiedene Außenklimabedingungen ausgelegt. Es ist jedoch nicht für Umgebungen mit hohen Anforderungen an die Korrosionsbeständigkeit geeignet, wie z. B. Küstengebiete, Häfen, Chemieanlagen und thermische Kraftwerke
- Dank seines integrierten Designs verfügt es über einen eingebauten Netzwerk-Audio-Decodierungschip, einen hochauflösenden digitalen Operationsverstärker und einen Hornlautsprecher.
- Unterstützt PoE+, was die Installation vor Ort erleichtert.
- Unterstützt die Geräteanmeldung und Gegensprechfunktion basierend auf dem ONVIF-Protokoll
- Unterstützt das standardmäßige SIP-Protokoll und SIP-basierte Gegensprechanlagen
- Es verfügt über eine Speicherkapazität von 512 MB und unterstützt das Hochladen von benutzerdefinierten Audiodateien sowie die Verwendung von TF-Karten zur Speichererweiterung (die Rückabdeckung muss geöffnet sein).
- Unterstützt die Fernverwaltung über das Netzwerk und erleichtert so Betrieb und Wartung
- Eingebauter Ein-Klick-Reset-Knopf. Schnittstelle

Serienübersicht

Der VCS-SH30 wurde mit Luftfahrtaluminium entwickelt und ist ein starker Netzwerklautsprecher, der Sprachgespräche, Audiosendungen und das Speichern von Audiodateien bietet. Es unterstützt SIP- und ONVIF-Protokolle und kann auf seiner Webseite oder in Batches auf der Plattform verwaltet werden. Es eignet sich für verschiedene Szenarien, die eine synchronisierte Audio-Video-Überwachung erfordern.

Schauplatz

Ideal zum Abspielen von Audiobotschaften auf Parkplätzen, im Umkreis von Geländen, Schulen und an sonstigen Standorten.

Technische Daten

Mikrofon

Typ	Eingebautes Einzelmikrofon mit Schalter
Erfassungsentfernung	≥3 m
Frequenzgang	50 Hz-12 kHz
MIK Eingang	15 mV

Lautsprecher

Frequenzgang	250 Hz-16 kHz
Maximaler Schalldruckpegel	120 dB
SNR	≥75 dB
Abstrahlcharakteristik	H: 70°; V: 100°
Lautsprecherausgang	15 W

Verstärker

Verstärkerbeschreibung	Eingebauter 15-W- und 8-Ω-Verstärker
MIC-Eingang.	Aufnahmedistanz ≥ 3 m (9,84 ft), eingebauter Ein-Mikrofon-Schalter
TF-Karten-Schnittstelle	Unterstützt TF-Kartenspeicherung

Netzwerk

Netzwerkanschluss	1 × RJ-45 Anschluss
Netzwerkprotokoll	TCP, UDP, ARP, ICMP, IGMP, DHCP, IGMP, HTTP, SIP, ONVIF

Allgemein

Audio-Protokoll	MP3, G.711a/u
Speicher	512 MB und TF Kartenspeicherung
Eingangsspannung	PoE+ (IEEE 802.3at), 24 VDC, 1 A (Standby)
Stromverbrauch	15 W
Betriebstemperatur	–40 °C to +60 °C (–40 °F to +140 °F)
Betriebsfeuchtigkeit	60%–95% (RH), nicht kondensierend
Schutzgrad	IP66
Zertifizierungen	CE EMC, CE LVD
Produktabmessungen	225 mm × 170 mm × 250 mm (8.86" × 6.69" × 9.84") (L × B × H)
Verpackungsabmessungen	240 mm × 200 mm × 275 mm (9.45" × 7.87" × 10.83") (L × B × H)
Nettogewicht	1.8 kg (3.97 lb)

Bruttogewicht	2.5 kg (5.51 lb)

Bestellinformationen

Typ	Modell	Beschreibung
IP-Lautsprecher	DH-VCS-SH30	IP-Lautsprecher

Installation

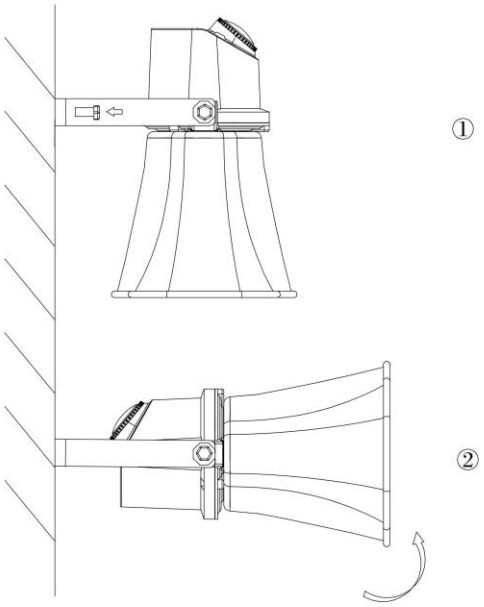

Abmessungen (mm[inch])

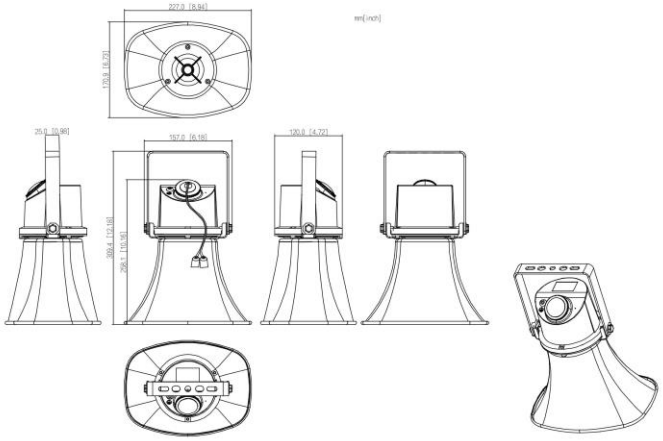

Rev 002.000 ©2025 Dahua. All rights reserved. Design and specifications are subject to change without notice.
Pictures in the document are for reference only, and the actual product shall prevail.