TFPANM Modulo pannello ottico acustico

GENERALITÀ

Il pannello di segnalazione ottico acustico, indirizzato TFPANM, deve essere collegato ad un Loop di rilevazione delle centrali Tecnofire serie TFA.
Il pannello può funzionare in modalità Singolo ID o Doppio ID, nella modalità Doppio ID, il pannello assume due identità di funzionamento.
La modalità Doppio ID assegna al pannello due indirizzi, (numericamente consecutivi) per ottenere due modalità di segnalazione differenziate.
Il modulo è dotato di separatori di linea, che in caso di guasto, isolano il modulo dal Loop salvaguardando, il corretto funzionamento dei dispositivi collegati a monte e a valle.
Attenzione! le programmazioni del modulo sono salvate su memoria volatile e pertanto, ad ogni reset o power-on il dispositivo dovrà nuovamente essere configurato ed acquisito da parte della centrale.

MODALITÀ DI SEGNALAZIONE

Il pannello può notificare l'allarme tramite tre componenti: il suono, il lampeggio e la retroilluminazione.
Ognuna delle tre componenti può essere esclusa dal funzionamento tramite il menù di programmazione della centrale, (a scapito della conformità EN 54).

Notifica acustica

Il pannello può generare 8 diversi suoni di allarme, vedi tabella esplicativa "Modi suono", la programmazione dei suoni di allarme si può effettuare tramite il menù di programmazione della centrale.

Notifica ottica - Lampeggiante

La segnalazione ottica lampeggiante è generata dai Led dislocati sui lati destro e sinistro del pannello.

Notifica ottica - Retroilluminazione

La segnalazione ottica di retro-illuminazione è generata dall'accensione fissa dei Led posti dietro alla pellicola che indica la tipologia di allarme.

Ciclo di segnalazione

Il ciclo di segnalazione ottico-acustico ha una durata di 1,2sec, durante il ciclo il lampeggiante viene attivato una volta per un tempo di 100ms.

LAMPEGGIO SINCRONIZZATO

La normativa EN 54-23 prescrive che, i pannelli installati nello stesso ambiente, devono avere una modalità di lampeggio sincrono. Il pannello TFPANM gestisce il sincronismo del lampeggio in modo automatico, purchè i pannelli appartengano alla stessa decade di indirizzi e siano assoggettati alla stessa formula.



EN 54-23 - Avvisatore ottico categoria W-4.6-7.7	
x	Altezza di installazione: 4.6m
y	Larghezza e lunghezza massima del cuboide 7.7x7.7m (volume di copertura)

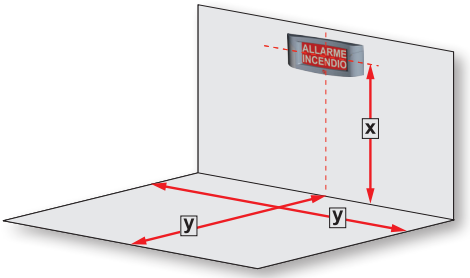

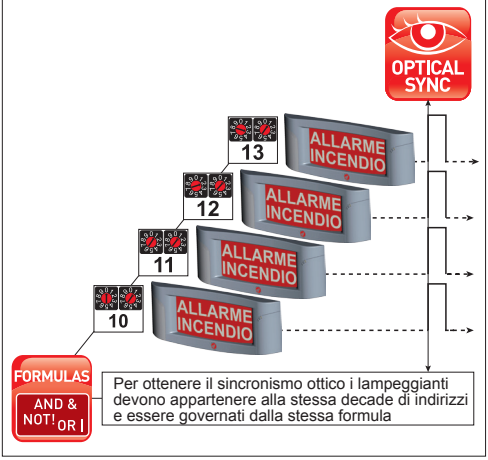

INDIRIZZAMENTO

L'indirizzo di identificazione del pannello viene programmato, tramite due selettori rotativi decimali posti dietro il pannello nelle vicinanze della morsettiera di collegamento. I due selettori rotativi permettono di impostare singolarmente le due cifre che compongono l'indirizzo numerico del dispositivo. Ogni selettore è contraddistinto da un etichetta che definisce la posizione della cifra da impostare: **X10** per le decine e **X1** per le unità.

FUNZIONAMENTO SINGOLO O DOPPIO

La programmazione del ponticello JP permette di attribuire al pannello il funzionamento ad una unità logica (un indirizzo) o a due unità logiche (due indirizzi).
Con il ponticello programmato nella stato aperto il pannello occupa un solo indirizzo ed ha un singolo modo di funzionamento.
Con il ponticello programmato nello stato chiuso il pannello occupa due indirizzi, ed ha due modalità di funzionamento diverse (ad esempio per poter gestire due livelli di allarme). Il primo indirizzo (Principale) è quello programmato sui selettori rotativi X1 e X10, il secondo indirizzo (Alias) è l'indirizzo successivo.
Esempio se l'indirizzo principale programmato è 58 il suo Alias è l'indirizzo successivo, il 59.

PRIORITÀ DI SEGNALAZIONE

Nel caso in cui il pannello riceve il comando di attivazione allarme per entrambi gli indirizzi, darà priorità alla segnalazione relativa all'indirizzo Primario (quello con il numero più basso).
La segnalazione del pannello Secondario (Alias), si interrompe nel momento in cui subentra l'attivazione di allarme del pannello Primario.

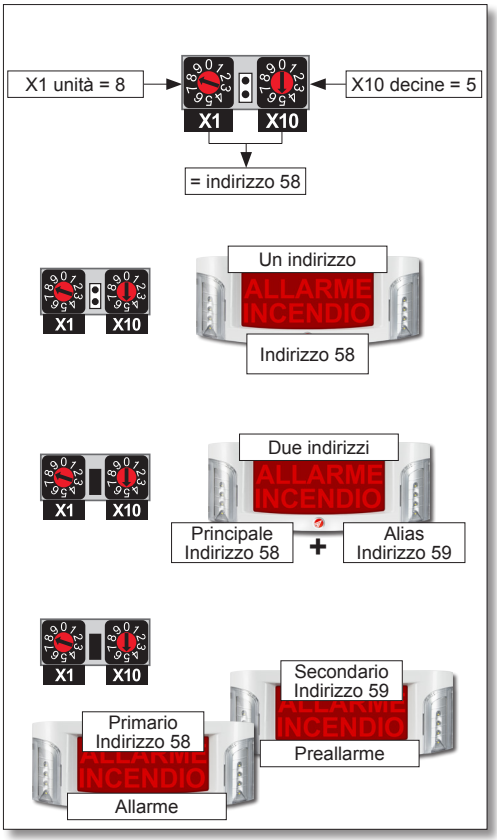

MODI SUONO

Modo	Descrizione	Sviluppo	Liv. son. max. @30V DC	Livello sonoro dB @21V DC					
				15°	45°	75°	105°	135°	165°
1	Tono ad impulso	3550Hz 500ms ON + 700ms OFF	92	82	82	83	88	69	90
2*	Tono ad impulso	2450Hz 500ms ON + 700ms OFF							
3*	Tono bitonale	2450Hz 500ms ON + 700ms OFF + 3550Hz 500ms ON + 700ms OFF							
4	Tono bitonale	4x (2450Hz 500ms ON + 700ms OFF) + 4x (3550Hz 500ms ON + 700ms OFF)	92	81	82	83	88	72	90
5	Tono bitonale	3550Hz 250ms ON + 2450Hz 250ms ON + 700ms OFF	92	81	81	83	87	72	89
6*	Tono bitonale	2450HZ 250ms ON + 3550HZ 250ms ON 700ms OFF							
7	Tono bitonale	3550HZ 370ms ON + 2450HZ 130ms ON 700ms OFF	92	80	82	81	88	74	90
8*	Tono bitonale	2450HZ 370ms ON + 3550HZ 130ms ON 700ms OFF							

* Nota modalità non certificata ai sensi della EN 54-3

Livello sonoro dB @21V DC I livelli sonori sono stati rilevati negli angoli indicati alla distanza di 1 metro, con il pannello alimentato a 21V - Piano orizzontale

Piano di emissione sonora

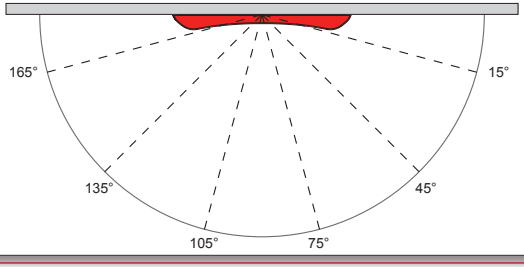

COLLEGAMENTO LOOP ED ALIMENTAZIONE ESTERNA

Il modulo pannello TFPANM si collega ad un Loop di una centrale TFAXFIRE, con il collegamento al Loop il pannello gestisce la sua logica di funzionamento ed il pilotaggio dei suoi organi di segnalazione.

L'alimentazione degli organi di segnalazione ottico acustica del pannello deve essere prelevata da un dispositivo di alimentazione esterno al pannello. (Centrale o gruppo di alimentazione).

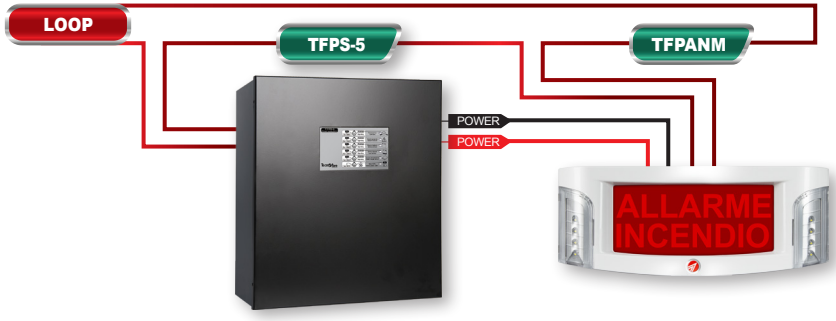

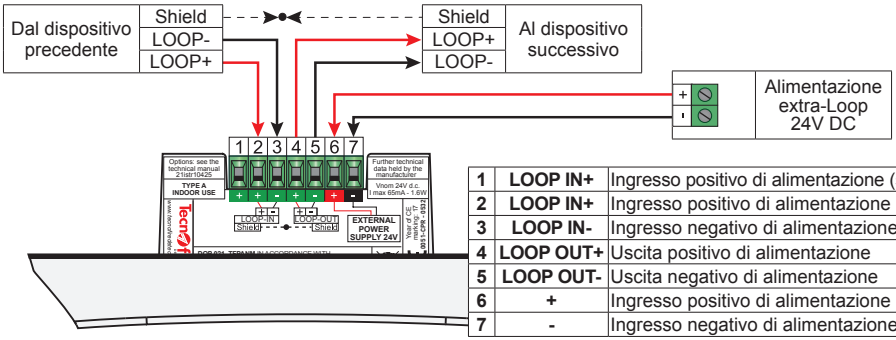

1	**LOOP IN+**	Ingresso positivo di alimentazione (senza isolatore)
2	**LOOP IN+**	Ingresso positivo di alimentazione
3	**LOOP IN-**	Ingresso negativo di alimentazione
4	**LOOP OUT+**	Uscita positivo di alimentazione
5	**LOOP OUT-**	Uscita negativo di alimentazione
6	**+**	Ingresso positivo di alimentazione
7	**-**	Ingresso negativo di alimentazione

MONTAGGIO

Il pannello può essere montato in modalità semi-incasso su una scatola tipo 503, o su superficie tramite la scatola di supporto accessorio TFBOX-P.
La scatola TFBOX-P è dotata di 4 setti di chiusura modulari, intercambiabili con innesti di passaggio per raccordo tubo scatola, per tubazione da 20mm.

Montaggio semi-incasso su scatola 503	
A	Rimuovere il tappo che nasconde la vite
B	Svitare la vite che blocca il coperchio
C	Posizionare la base del pannello sulla scatola 503
D	Fissare la base su una superficie verticale rigida, utilizzando 4 tasselli da 5mm







CARATTERISTICHE TECNICHE

GENERALITÀ	Pannello ottico acustico per interni - Tipo A per sistemi di rivelazione e di segnalazione d'incendio per edifici	
	Nome dispositivo	TFPANM
	Descrizione	Pannello ottico acustico indirizzato
	Classificazione dispositivo	VAD Categoria W
	Copertura ottica	W-4.6-7.7
	Protocollo di comunicazione	Fire-Speed
	Indirizzamento	2 rotary switch
	Indirizzi occupati	Max. 2 (1 indirizzo per ogni ID)
CARATTERISTICHE ACUSTICHE	Pressione acustica	Vedi tabella "Modi suono"
	Frequenza principale	3550Hz
CARATTERISTICHE OTTICHE	Lampeggiante e retroilluminazione	Led ad alta efficienza
	Frequenza di lampeggio	50/min durata 100ms
	Colore luce lampeggiante	Bianca
FUNZIONI	Alias dispositivo	Doppio ID (duplicazione funzionale)
	Frequenza di interrogazione	2 livelli
	LED colloquio	Segnalazione escludibile
	Criterio di funzionamento	Programmabile
	Segnalazioni ottica ed acustica	Attivazione Indipendente
	Sincronismo	Sincronizzazione** lampeggianti multipoint
	Tipo suonata	8 modalità
	Ritardo attivazione	Programmabile
	Tempo attivazione*	Programmabile
	Attivazione pannello	Assoggettabile a formula algebrica
CARATTERISTICHE ELETTRICHE MODULO	Tensione nominale	24V DC
	Tensione operativa	Range da 21 a 30V DC
	Alimentazione modulo	Da Loop
	Loop assorbimento in veglia	550µA @ 24V DC In assenza di colloquio
	Loop allarme assorbimento in allarme	1,5mA @ 24V DC
	Separatore di linea	Isolatore intelligente (senza perdita di dispositivi)
CARATTERISTICHE ELETTRICHE PANNELLO	Tensione nominale	24V DC
	Tensione operativa	Range da 21 a 30V DC
	Alimentazione pannello	24V DC da fonte esterna (no da Loop)
	Consumo segnalazione (Acustica+Lampeggio+Retroill.)	Picco max 65mA - Medio 50mA @ 24V DC
CARATTERISTICHE FISICHE	Temperatura di esercizio	-10°C...+55°C
	Umidità relativa	10%...93% (in assenza di condensa)
	Grado di protezione	IP21C
	Contenitore	ABS V0
	Ingombro montaggio semi-incasso (L x A x P)	373 x 150 x 33mm
	Ingombro montaggio su superficie (L x A x P)	Con accessorio TFBOX-P 373 x 150 x 63mm
	Peso	575g
CONFORMITÀ	Norme	**EN 54-3**: 2001+A2: 2006 - **EN 54-23**: 2010 - **EN 54-17**: 2005
	Certificato di omologazione	0051 CPR - 0531
	Anno di marcatura CE	17
	Numero della dichiarazione di prestazione	021_TFPANM
	Organismo di certificazione	IMQ

* In conformità alle EN 54 la tacitazione deve avvenire per mezzo di un intervento manuale
** Sincronizzazione - Opzione con requisiti - EN 54-23 § 4,3,7

Tecnofire DETECTION by Tecnoalarm
Via Ciriè, 38 - 10099 - San Mauro T. se - Torino (Italy) - Unità produttiva: Strada del Cascinotto, 139/54 10156 Torino (Italy)
Tel. +39 011 22 35 410 - Fax +39 011 27 35 590 - info@tecnofiredetection.com - www.tecnofiredetection.com