CONNETTORE J2 TFCOM		
	DENOMINAZIONE	NOTE
+	ALIM.24Vcc - POSITIVO (+)	
-	ALIM.24Vcc - NEGATIVO (-)	
+	ALIM.24Vcc - POSITIVO (+)	
-	ALIM.24Vcc - NEGATIVO (-)	
A	BUS RS485 - A	
B	BUS RS485 - B	

CONNETTORE M1 TFCOM		
	DENOMINAZIONE	NOTE
C	RELE' DI GUASTO - C	
NC	RELE' DI GUASTO - NC	
NA	RELE' DI GUASTO - NA	

CONNETTORE J3 TFCOM		
	DENOMINAZIONE	NOTE
A	LINEA TELEFONICA - A	PSTN
A	LINEA TELEFONICA - A	
B	LINEA TELEFONICA - B	PSTN
B	LINEA TELEFONICA - B	

PONTICELLO JP8	
aperto	Bus non terminato. Aprire il ponticello quando il comunicatore non è l'ultimo dispositivo collegato
chiuso	Bus terminato. Chiudere ponticello quando il comunicatore è l'ultimo dispositivo collegato

01	PANNELLO FRONTALE COMBINATORE TELEFONICO
02	ANTENNA GSM
03	FORI DI FISSAGGIO A PARETE
04	SCHEDA LED PANNELLO FRONTALE
05	MORSETTIERA ATTESTAGGIO CAVI
06	CONNETTORE USB
07	MODULO GSM

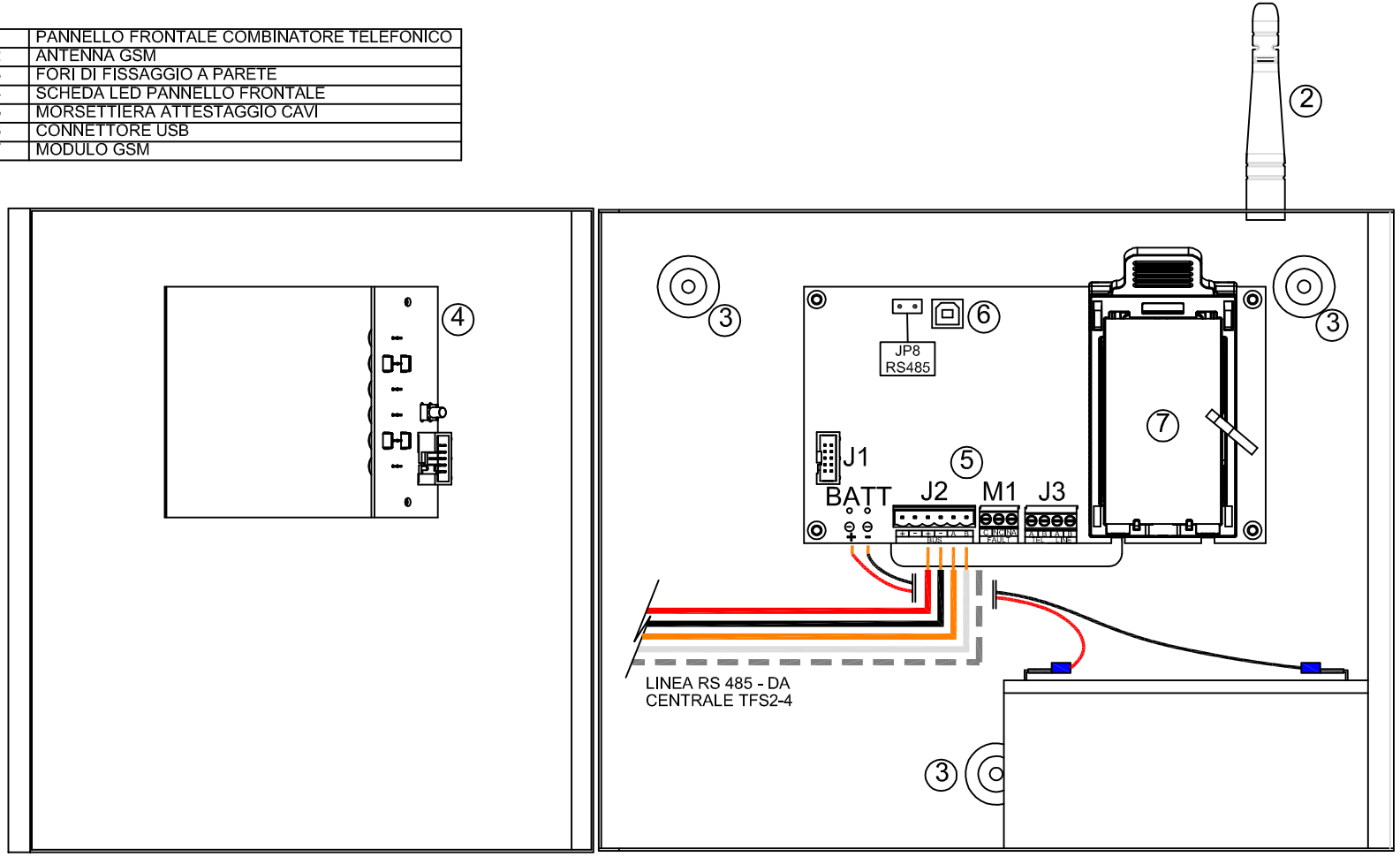

VIETATA LA RIPRODUZIONE ANCHE PARZIALE SENZA L'AUTORIZZAZIONE

Tecnofire DETECTION by Tecnoalarm

Note:

AGGIORNAM.	FILE	FOGLIO	SEGUE
	[TFCOM]_FDE0_V01D_CombinatoreGSM.dwg	1	2
	DATA 09/04/2018 · ELAB. C.D.	FORMATO A4	
	IDENTIFICAZIONE DIS.	SCALA F.S.	

DESCRIZIONE

COMUNICATORE TELEFONICO PSTN
TFCOM
Schema di collegamento

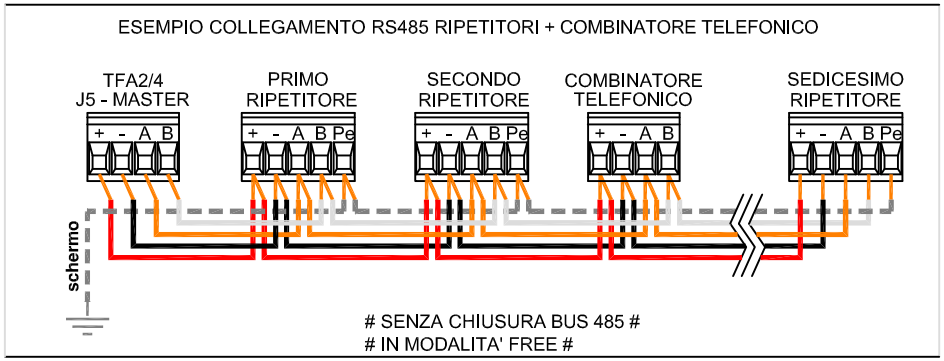

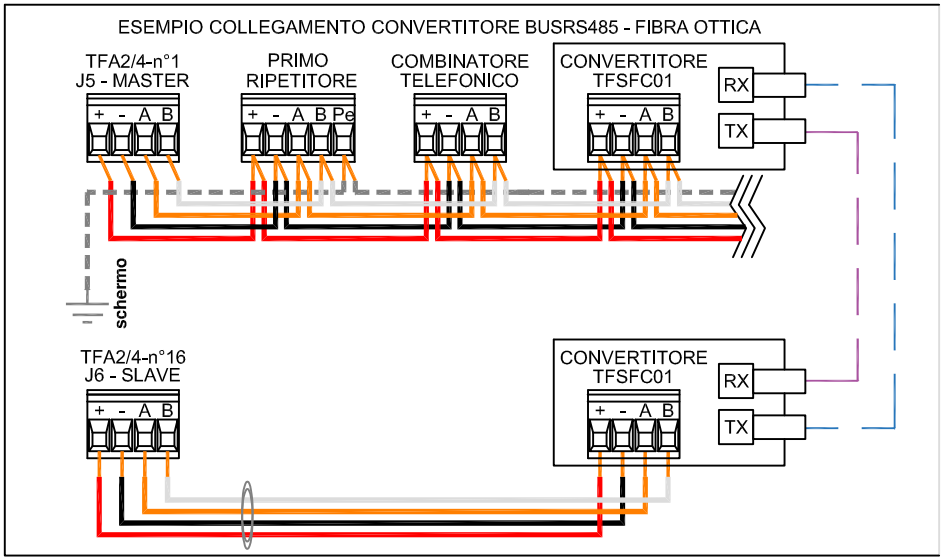

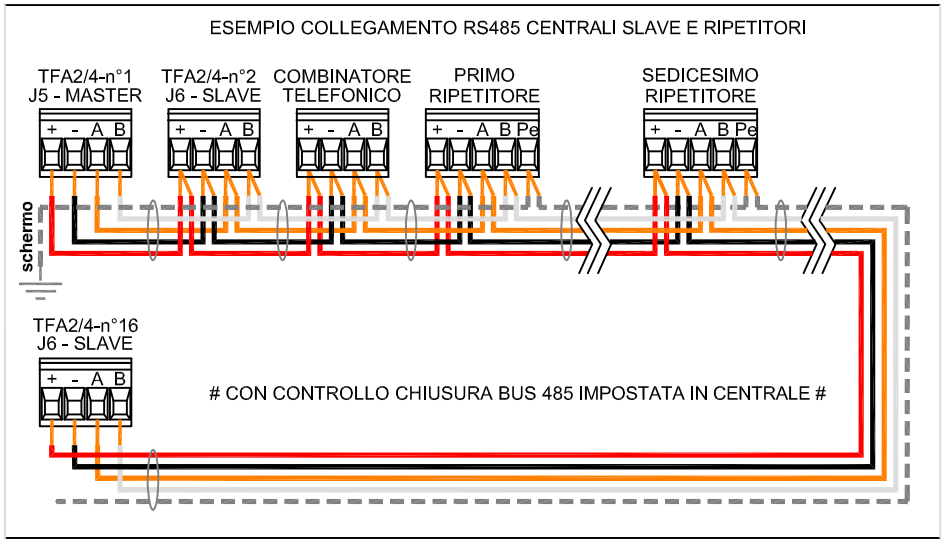

SW2 PROGRAMMAZIONE INDIRIZZO SERIALE

1 2 3 4 5 6

INDIRIZZO	1	2	3	4	5	6
0	OFF	OFF	OFF	OFF	OFF	OFF
1	ON	OFF	OFF	OFF	OFF	OFF
2	OFF	ON	OFF	OFF	OFF	OFF
3	ON	ON	OFF	OFF	OFF	OFF
4	OFF	OFF	ON	OFF	OFF	OFF
5	ON	OFF	ON	OFF	OFF	OFF
6	OFF	ON	ON	OFF	OFF	OFF
7	ON	ON	ON	OFF	OFF	OFF
8	OFF	OFF	OFF	ON	OFF	OFF
9	ON	OFF	OFF	ON	OFF	OFF
10	OFF	ON	OFF	ON	OFF	OFF
11	ON	ON	OFF	ON	OFF	OFF
12	OFF	OFF	ON	ON	OFF	OFF
13	ON	OFF	ON	ON	OFF	OFF
14	OFF	ON	ON	ON	OFF	OFF
15	ON	ON	ON	ON	OFF	OFF
16	OFF	OFF	OFF	OFF	ON	OFF

VIETATA LA RIPRODUZIONE ANCHE PARZIALE SENZA L'AUTORIZZAZIONE

Tecnofire DETECTION by Tecnoalarm

Note:

AGGIORNAM.	FILE	FOGLIO	SEGUE
	[TFCOM]_FDE0_V01D_CombinatoreGSM.dwg	2	3
	DATA 15/03/2019 · ELAB. C.D.	FORMATO A4	
	IDENTIFICAZIONE DIS.	SCALA 1:2	

DESCRIZIONE

COMUNICATORE TELEFONICO PSTN
TFCOM
Morsettiere

01	PANNELLO FRONTALE COMBINATORE TELEFONICO
02	ANTENNA GSM

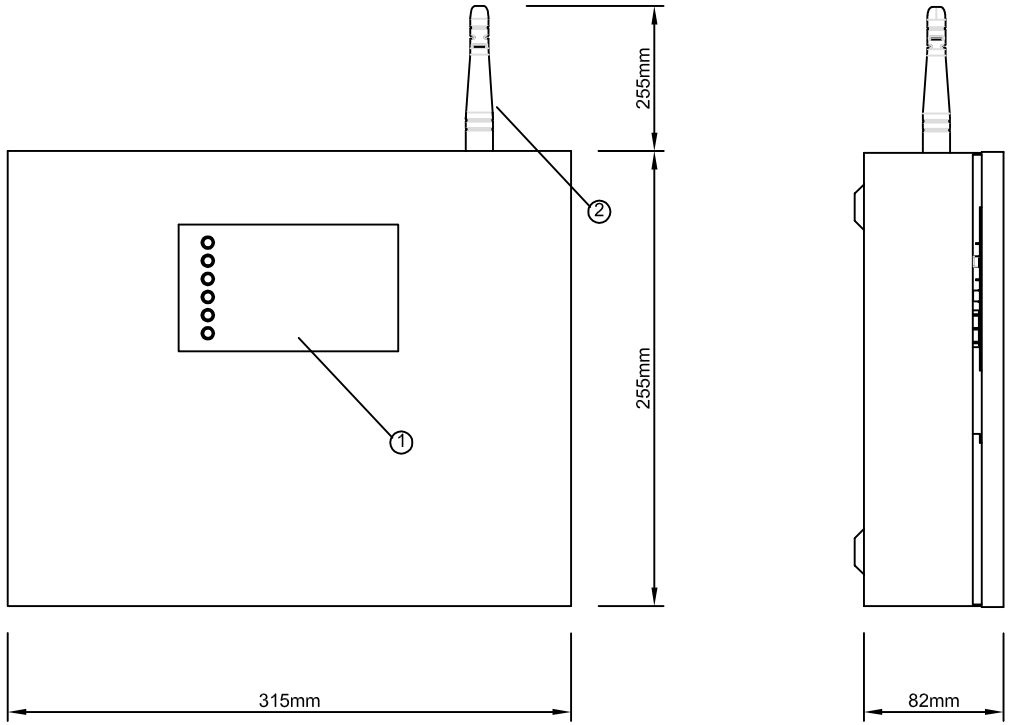

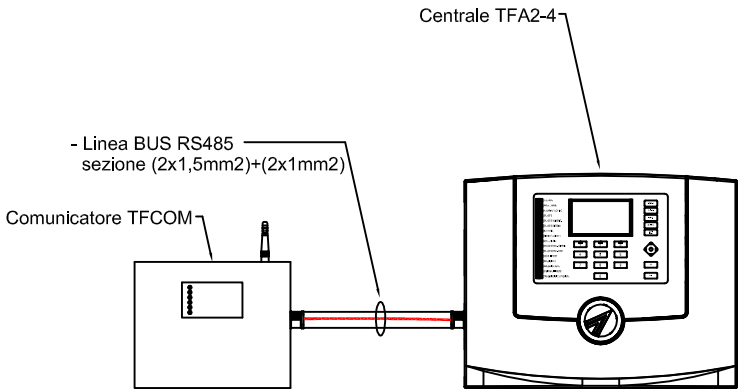

VIETATA LA RIPRODUZIONE ANCHE PARZIALE SENZA L'AUTORIZZAZIONE

Tecnofire DETECTION by Tecnoalarm

Note:

AGGIORNAM.	FILE [TFCOM]_FDE0_V01D_CombinatoreGSM.dwg	FOGLIO 3 / SEGUE /	DESCRIZIONE COMUNICATORE TELEFONICO PSTN TFCOM Dimensioni costruttive / Tipico installazione
	DATA 09/04/2018 ELAB. C.D.	FORMATO A4	
	IDENTIFICAZIONE DIS.	SCALA 1:2	