DATENBLATT

RJ45 Patchkabel Cat.6A S/FTP TPE Cat.7 Rohkabel superflex rot 0,5m

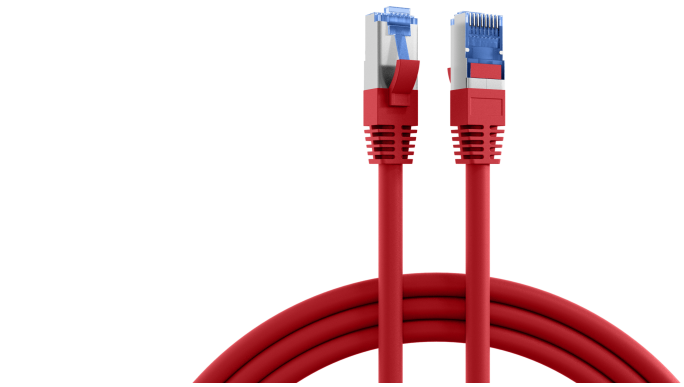

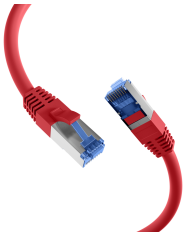

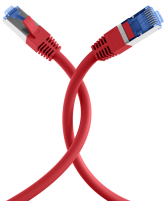



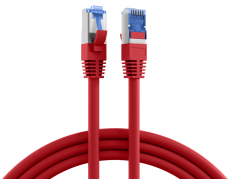

Beschreibung

RJ45 Patchkabel Cat.6A S/FTP TPE Cat.7 Rohkabel superflex

Das Cat.6A (IEC) Patchkabel erfüllt die Anforderungen für 10Gbit Ethernet und hat vergoldete Kontakte.

Technische Produkteigenschaften
- Cat.6A (IEC)
- S/FTP Kabel mit AWG26/7
- Mantelmaterial aus halogenfreiem TPE/LSZH
- Brandschutz: flammwidrig, halogenfrei, raucharm
- Steckverbindung: RJ45 auf RJ45
- Mit Rasthebelschutz

Dieses Datenblatt wurde maschinell am 18-03-2024 erzeugt. Technische Änderungen vorbehalten.

EFB-Elektronik GmbH
Striegauer Straße 1
33719 Bielefeld

fon: +49 521 40 41 8-0
fax: +49 521 40 41 8-50

info@efb-elektronik.de
www.efb-elektronik.de

WIR SORGEN FÜR VERBINDUNG
WE CARE FOR CONNECTION

DATENBLATT

RJ45 Patchkabel Cat.6A S/FTP TPE Cat.7 Rohkabel superflex rot 0,5m

• Besitzt vergoldete Kontakte

Der Mantel des geschirmten Patchkabels besteht aus halogenfreiem TPE/LSZH Material und besitzt einen Längenaufdruck auf der Tülle. Zusätzlich bietet das Kabel die Option zur Stromversorgung durch PoE nach IEEE802.3af, PoE+ nach IEEE802.3at und 4PPoE nach IEEE802.3bt.

Die Belegung der blauen RJ45-Stecker erfolgt nach TIA/EIA 568B und ist 1:1. Geeignet für den erweiterten Temperaturbereich -20 – 75 °C.

Das Ethernet Kabel verfügt über ein Leitermaterial aus Kupfer und eignet sich ideal für den Einsatz in der strukturierten Gebäudeverkabelung, Industrial Ethernet und in Rechenzentren. Der Frequenzbereich ist 500 MHz.

Allgemeine Daten	
Steckertyp	RJ45 Standard blau
Geeignet für Schutzart (IP)	IP20
Kabeltyp	S/FTP
Pinbelegung	1:1
Rasthebelschutz	Ja
Ausführung flammwidrig	Ja
Ausführung	Geschirmt
Belegung	nach TIA/EIA 568B
Einsatzgebiet	Industrial Ethernet
Längenaufdruck	Ja
Farbe der Knickschutztülle	rot
Mantel-Farbe	rot
Kategorie	6A (IEC)
Strombelastbarkeit	max. 1 A
Knickschutztülle	angespritzt
Kontakte	50 µ" Vergoldet
Mantelmaterial	TPE/LSZH
Halogenfrei	Ja

Mechanische Eigenschaften	
Schirmkontaktierung	360° Schirmbefestigung
Steckzyklen	≥750
Biegeradius	>32,5 mm

Kabelaufbau

EFB-Elektronik GmbH
Striegauer Straße 1
33719 Bielefeld

fon: +49 521 40 41 8-0
fax: +49 521 40 41 8-50

info@efb-elektronik.de
www.efb-elektronik.de

WIR SORGEN FÜR VERBINDUNG
WE CARE FOR CONNECTION

DATENBLATT

RJ45 Patchkabel Cat.6A S/FTP TPE Cat.7 Rohkabel superflex rot 0,5m

Rohkabel	Cat.7
Steckverbindertyp Anschluss 2	RJ45 8(8)
Steckverbindertyp Anschluss 1	RJ45 8(8)
Leitermaterial	Kupfer
AWG-Querschnitt	26/7
Kabelkonstruktion	4x2

Kabelmantel

Außendurchmesser des Kabels	6,5 mm
Halogen frei	nach IEC60754-2
Ölbeständig nach EN 60811-404	Nein
Kabelaufdruck	Cat.6A Patchcord SUPERFLEX S/FTP www.efb-elektronik.de
Silikonfrei	Ja
Raucharm	nach IEC61034

Umgebungsbedingungen	
Temperaturbereich	-20 – 75 °C

Elektrische Eigenschaften	
Widerstandsunsymmetrie	2 %
Schleifenwiderstand	284 Ω/km
Leiterwiderstand DC	142 Ω/km
NVP-Wert	- %
Prüfspannung	1000 (V DC, 1min) Ader/Ader und Ader/Schirm
Kontaktwiderstand	30 mΩ
POE Klasse	PoE+ nach IEEE802.3at
Betriebs-/Bemessungsspannung	max. 50 V DC
Isolationswiderstand	100 MΩ
Impedanz	100 ±25 Ω

Übertragungstechnische Eigenschaften	
Übertragung	10Gbit
Bandbreite	500MHz

EFB-Elektronik GmbH
Striegauer Straße 1
33719 Bielefeld

fon: +49 521 40 41 8-0
fax: +49 521 40 41 8-50

info@efb-elektronik.de
www.efb-elektronik.de

WIR SORGEN FÜR VERBINDUNG
WE CARE FOR CONNECTION

DATENBLATT

RJ45 Patchkabel Cat.6A S/FTP TPE Cat.7 Rohkabel superflex rot 0,5m

Normen, Zulassungen, Zertifizierungen	
Verkabelungsstandard	EN50173
Ölbeständig nach EN 60811-2-1	Nein
Steckverbinder	IEC 60603-7-51

Verfügbare Varianten

ArtNr.	Bezeichnung	Länge	Längentoleranz
K5525FRT.0,15	RJ45 Patchkabel Cat.6A S/FTP TPE Cat.7 Rohkabel superflex rot 0,15m	0,15 m	±5 %
K5525FRT.0,25	RJ45 Patchkabel Cat.6A S/FTP TPE Cat.7 Rohkabel superflex rot 0,25m	0,25 m	±5 %
K5525FRT.0,5	RJ45 Patchkabel Cat.6A S/FTP TPE Cat.7 Rohkabel superflex rot 0,5m	0,5 m	±5 %
K5525FRT.1	RJ45 Patchkabel Cat.6A S/FTP TPE Cat.7 Rohkabel superflex rot 1m	1,0 m	±5 %
K5525FRT.1,5	RJ45 Patchkabel Cat.6A S/FTP TPE Cat.7 Rohkabel superflex rot 1,5m	1,5 m	±5 %
K5525FRT.2	RJ45 Patchkabel Cat.6A S/FTP TPE Cat.7 Rohkabel superflex rot 2m	2,0 m	±5 %
K5525FRT.3	RJ45 Patchkabel Cat.6A S/FTP TPE Cat.7 Rohkabel superflex rot 3m	3,0 m	±5 %
K5525FRT.5	RJ45 Patchkabel Cat.6A S/FTP TPE Cat.7 Rohkabel superflex rot 5m	5,0 m	±5 %
K5525FRT.7,5	RJ45 Patchkabel Cat.6A S/FTP TPE Cat.7 Rohkabel superflex rot 7,5m	7,5 m	±5 %
K5525FRT.10	RJ45 Patchkabel Cat.6A S/FTP TPE Cat.7 Rohkabel superflex rot 10m	10,0 m	±5 %
K5525FRT.15	RJ45 Patchkabel Cat.6A S/FTP TPE Cat.7 Rohkabel superflex rot 15m	15,0 m	±5 %
K5525FRT.20	RJ45 Patchkabel Cat.6A S/FTP TPE Cat.7 Rohkabel superflex rot 20m	20,0 m	±5 %
K5525FRT.25	RJ45 Patchkabel Cat.6A S/FTP TPE Cat.7 Rohkabel superflex rot 25m	25,0 m	±5 %
K5525FRT.30	RJ45 Patchkabel Cat.6A S/FTP TPE Cat.7 Rohkabel superflex rot 30m	30,0 m	±5 %

Zeichnungen

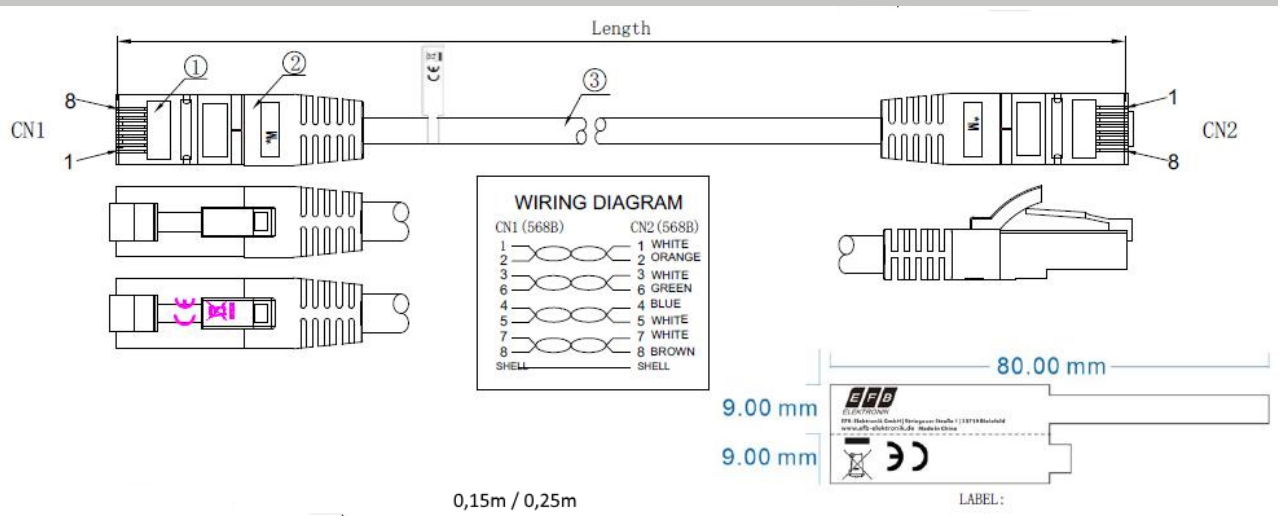

DATENBLATT

RJ45 Patchkabel Cat.6A S/FTP TPE Cat.7 Rohkabel superflex rot 0,5m

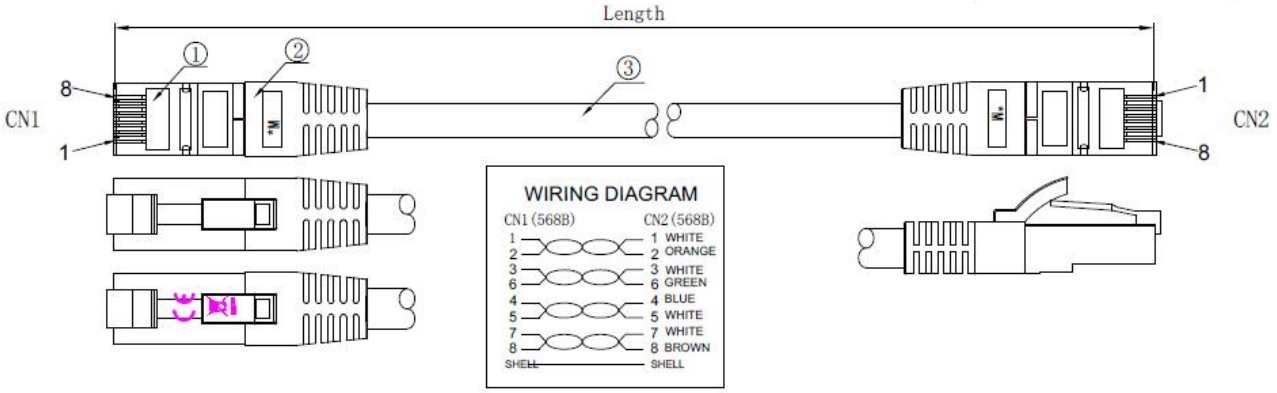

EFB-Elektronik GmbH
Striegauer Straße 1
33719 Bielefeld

fon: +49 521 40 41 8-0
fax: +49 521 40 41 8-50

info@efb-elektronik.de
www.efb-elektronik.de

WIR SORGEN FÜR VERBINDUNG
WE CARE FOR CONNECTION